uebler
FAHRRADTRÄGER

Fahrradträger für Anhängevorrichtung
- Uebler F14, für 1 Fahrrad
- Uebler F24, für 2 Fahrräder
- Uebler F34, für 3 Fahrräder

Trailer hitch bicycle rack
- Uebler F14, for 1 bicycle
- Uebler F24, for 2 bicycles
- Uebler F34, for 3 bicycles

Porte-vélos d'attelage
- Uebler F14, pour 1 vélo
- Uebler F24, pour 2 vélos
- Uebler F34, pour 3 vélos

Portabicicletas para dispositivo de remolque
- Uebler F14, para 1 bicicleta
- Uebler F24, para 2 bicicletas
- Uebler F34, para 3 bicicletas

Fietsendrager voor aanhanginrichting
- Uebler F14, voor 1 fiets
- Uebler F24, voor 2 fietsen
- Uebler F34, voor 3 fietsen

Bagażnik rowerowy na hak holowniczy
- Uebler F14, na 1 rower
- Uebler F24, na 2 rowery
- Uebler F34, na 3 rowery

Suportes de bicicletas para dispositivo de reboque
- Uebler F14, para 1 bicicleta
- Uebler F24, para 2 bicicletas
- Uebler F34, para 2 bicicletas

Nosič na jízdní kola na tažné zařízení
- Uebler F14, pro 1 jízdní kolo
- Uebler F24, pro 2 jízdní kola
- Uebler F34, pro 3 jízdní kola

Cykelholder til anhængertræk
- Uebler F14, til 1 cykel
- Uebler F24, til 2 cykler
- Uebler F34, til 3 cykler

Vonóhorogra szerelhető kerékpártartó
- Uebler F14, 1 db kerékpárhoz
- Uebler F24, 2 db kerékpárhoz
- Uebler F34, 3 db kerékpárhoz

Montage- und Bedienungsanleitung

Mounting and operating instructions

Notice de montage et d'utilisation

Instrucciones de montaje y de uso

Montage- en gebruiksaanwijzing

Instrukcja montażu i obsługi

Manual de montagem e de instruções

Návod k montáži a obsluze

Montage- en gebruiksaanwijzing

Szerelési és kezelési útmutató

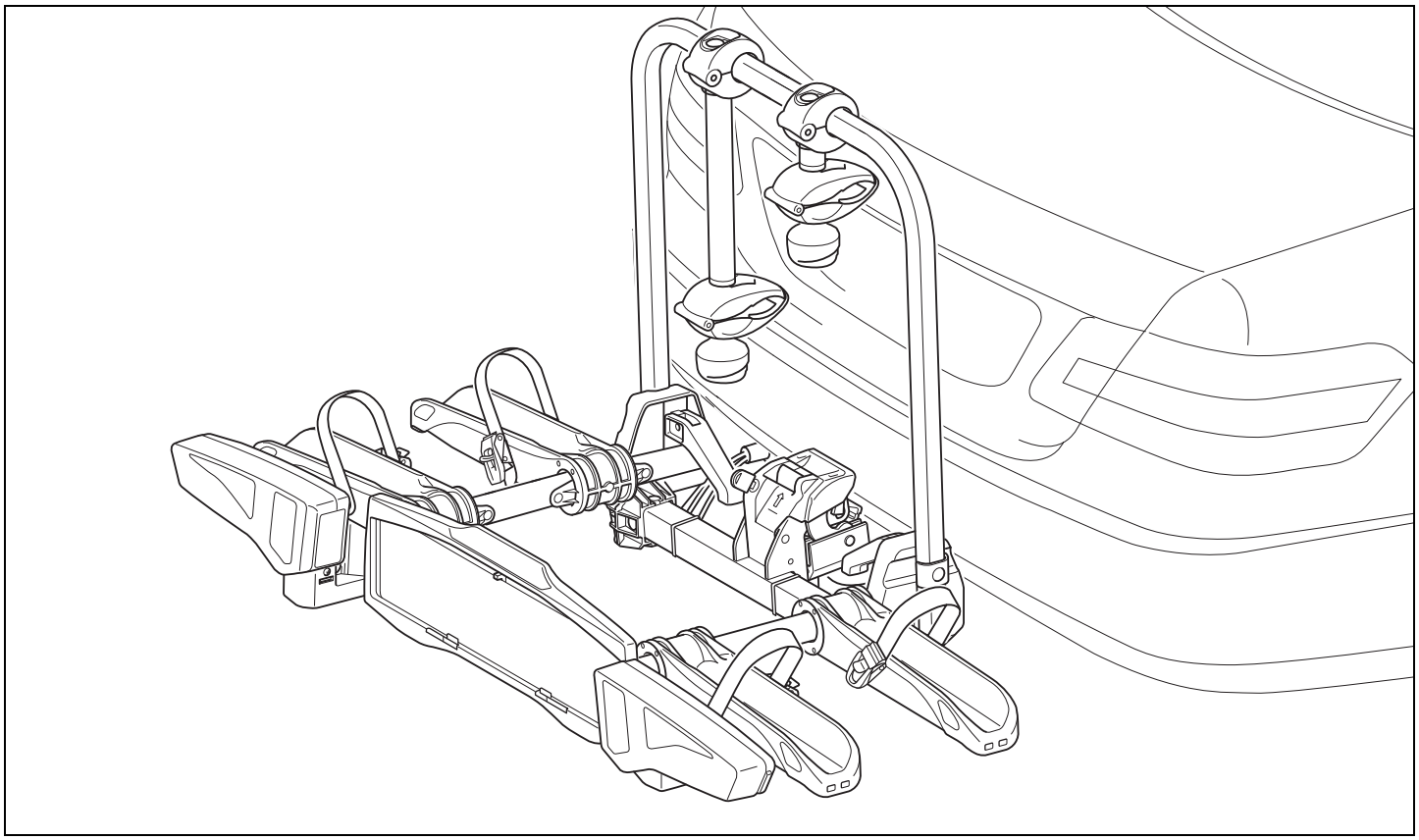

GB

Dear Customer,

Thank you for choosing an UEBLER bicycle rack.

Please observe the work and safety instructions described in these mounting and operating instructions at all times. We will not accept any liability for damage resulting from failure to do so.

ECE type approval number

E24 E24*26R03/03*0098*01

Note

This section describes and illustrates how to mount and operate the UeblerF24 bicycle rack. The procedures for the Uebler F14 and F34 bicycle racks are similar.

Scope of delivery

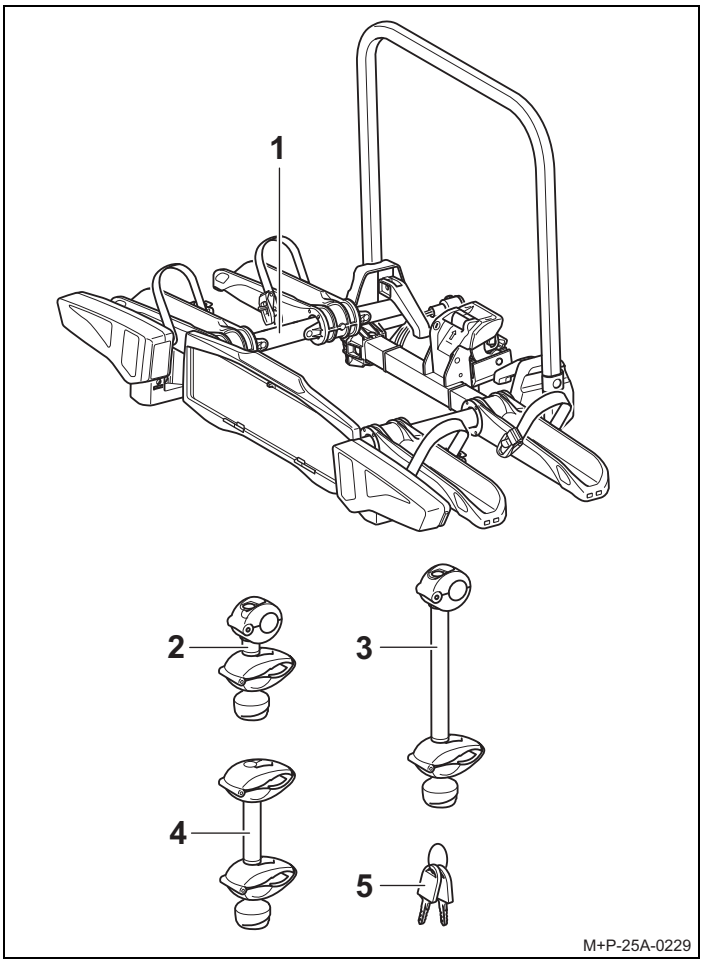

Scope of delivery

Designation	F14	F24	F34
	Quantity	Quantity	Quantity
1 Bicycle rack	1	1	1
2 Holder for 1st bicycle	1	1	1
3 Holder for 2nd bicycle	–	1	1
4 Holder for 3rd bicycle	–	–	1
5 Key	2	3	4

Note

The scope of delivery is subject to change.
Repairs or replacement of parts must be performed by a specialist dealer. For safety reasons, Uebler recommends only using genuine spare parts available from your specialist dealer.

Note

The holders (2), (3) and (4) are included separately in the delivery package and are not pre-assembled. The keys (5) are inserted in the lock of the holders (2), (3) and (4) and in the lock of the safety lever (11).

Part number

Uebler F14 rack for 1 bicycle
Item no. 15940 (left-hand drive)
Item no. 15941 (right-hand drive)

Uebler F24 rack for 2 bicycles
Item no. 15950 (left-hand drive)
Item no. 15951 (right-hand drive)

Uebler F34 rack for 3 bicycles
Item no. 15960 (left-hand drive)
Item no. 15961 (right-hand drive)

Bicycle rack

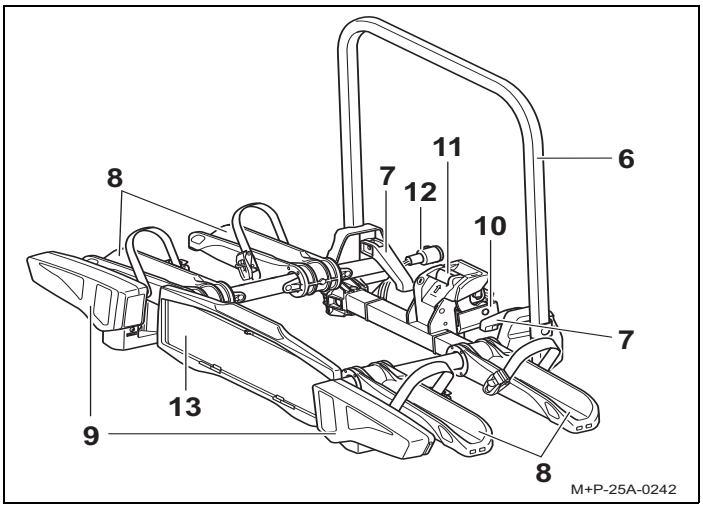

Designation	
6	Rack frame
7	Quick-release clamps
8	Wheel rails
9	Tail lights
10	Towbar attachment
11	Safety lever for towbar attachment
12	Plug
13	Number plate holder

Technical data

Rack weight	
Uebler F14, for max. 1 bicycle	Approx. 21.8 lbs (9.9 kg)
Uebler F24, for max. 2 bicycles	Approx. 26.5 lbs (12 kg)
Uebler F34, for max. 3 bicycles	Approx. 32 lbs (14.5 kg)

Maximum load (bearing capacity)	
Uebler F14, from D-value[1] 5.3 kN - At towbar load min. 110 lbs (50 kg)	 66 lbs (30 kg)
Uebler F24, from D-value[1] 5.3 kN - At towbar load min. 110 lbs (50 kg)	 84 lbs (38 kg)
Uebler F24, from D-value[1] 6.7 kN - At towbar load min. 110 lbs (50 kg) - At towbar load min. 165 lbs (75 kg)	 84 lbs (38 kg) 132 lbs (60 kg)
Uebler F34, from D-value[1] 5.3 kN	--[2]
Uebler F34, from D-value[1] 6.7 kN - At towbar load min. 110 lbs (50 kg) - At towbar load min. 165 lbs (75 kg)	 78.3 lbs (35.5 kg) 119 lbs (54 kg)

1. See type plate on towbar
2. Not permissible

Power supply	
Uebler F14, for max. 1 bicycle	13-pin, 12 V
Uebler F24, for max. 2 bicycles	13-pin, 12 V
Uebler F34, for max. 3 bicycles	13-pin, 12 V

Maximum tube diameter of bicycle frames	
Round tube	3 inch (75 mm)
Oval tube	3x2 inch (75x45 mm)

Attaching and removing the bicycle rack

Attention

The towbar must be suitable for mounting a bicycle rack:
- The towbar must be made of St52-3 or stronger (see type plate on towbar).

If not, the bicycle rack and the bicycles mounted on it may come loose from the vehicle, injuring you and other persons, or may cause an accident.
The ball head must be cleaned and degreased prior to mounting.

Attention

Failure to take account of the altered vehicle dimensions (width, height, depth) with the bicycle rack attached may cause injury to you and other persons and/or cause damage to property.
Please take account of the altered vehicle dimensions when driving through entrances and narrow passages.
Be careful when reversing.

Attention

Check that the lights are in perfect working order prior to each journey, otherwise accidents may be caused.

Mounting the bicycle rack on the vehicle

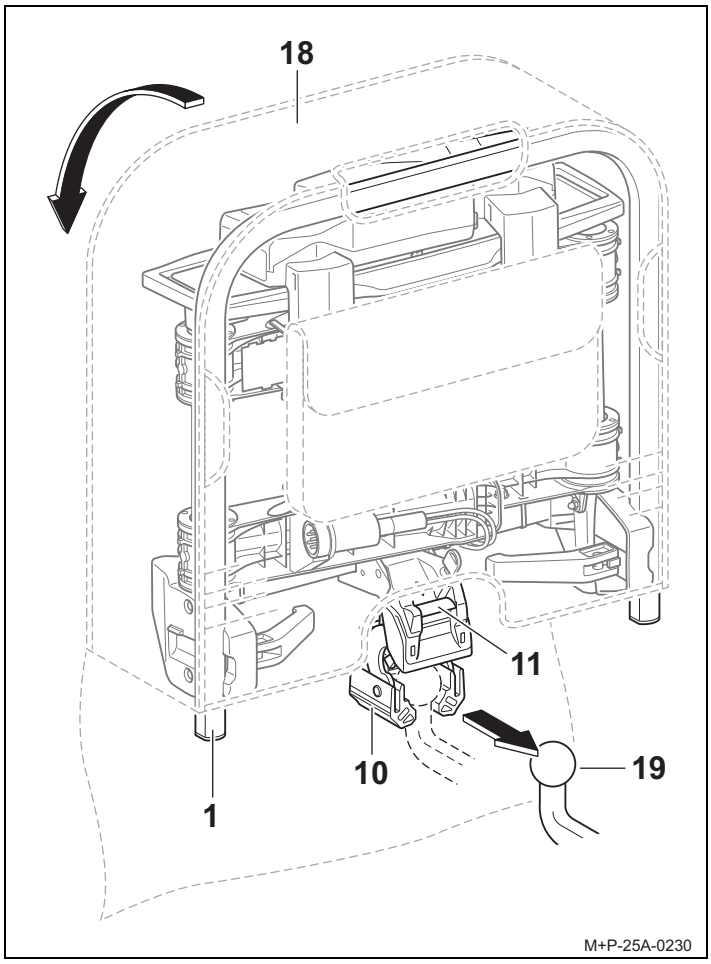

1. Open the cover of the bag[1] (18).
2. Press the safety lever (11) so that the attachment (10) comes out.
3. Hold the bicycle rack (1) upright and push it with the attachment (10) onto the ball head of the towbar (19).
4. Tilt the bicycle rack (1) downwards until the safety lever (11) audibly engages.
   The red marking on the safety lever (11) must no longer be visible.
5. Check that the bicycle rack (1) is parallel to the bumper and roughly parallel to the ground.
   Shake the bicycle rack (1) to check that it is firmly fitted.
   If necessary remove the bicycle rack (1) and mount it again.
6. Pull the bag (18) off the bicycle rack (1).

1. Bag optionally available (for Uebler F24 rack item no. 19840, for Uebler F34 rack item no. 19850)

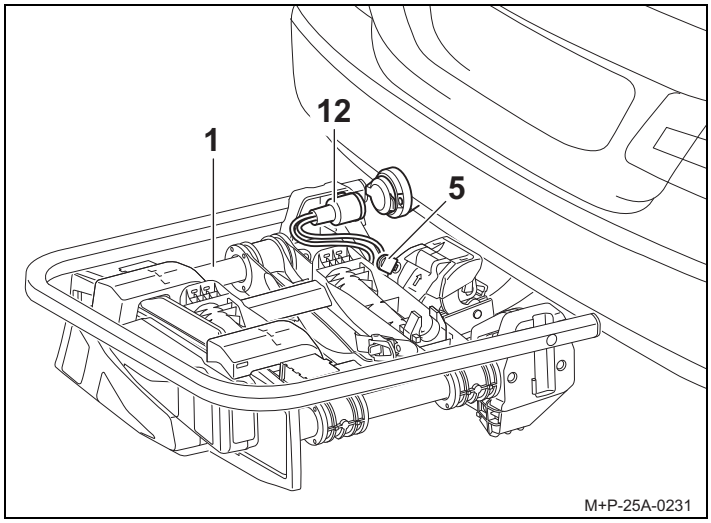

7. Lock the bicycle rack (1) with the key (5) and remove the key (5).
8. Connect the plug (12) to the vehicle and turn it clockwise to lock it.

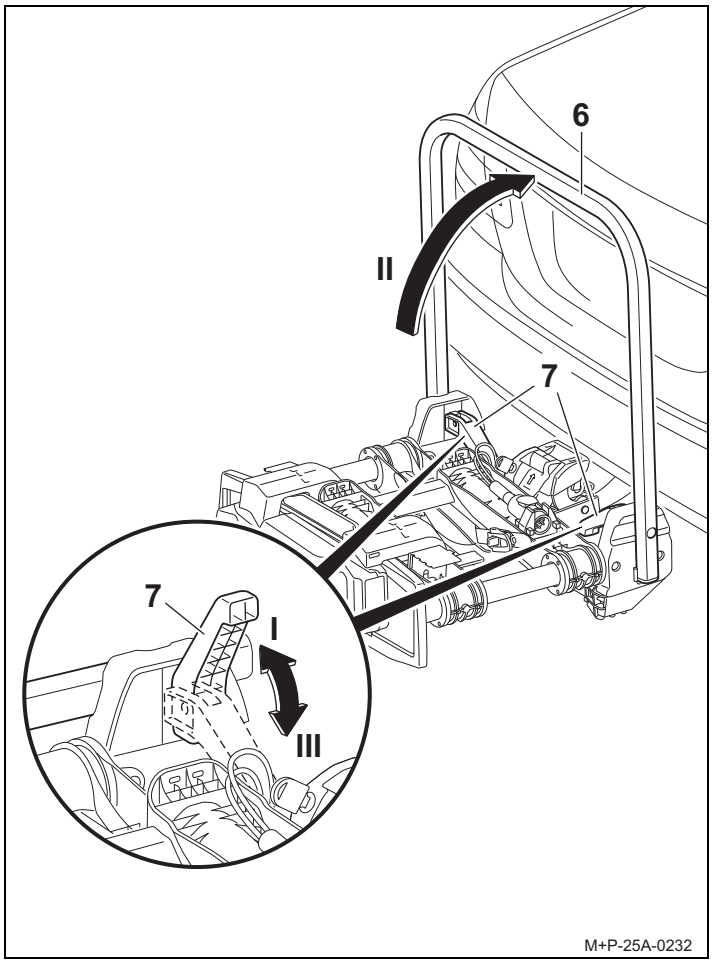

9. Open the quick-release clamp (7) (arrow I), place the rack frame (6) upright (arrow II) and close the quick-release clamp (7) (arrow III).

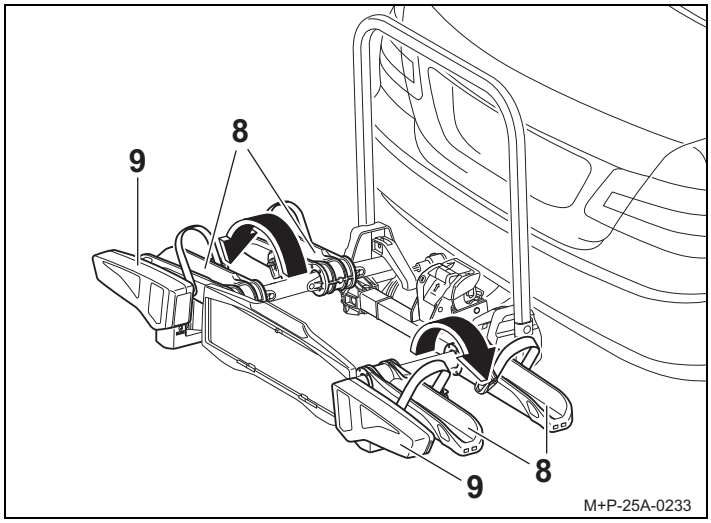

Attention

Do not open the wheel rails (8) with the tail lights (9), as this may cause damage.

10. Open the wheel rails (8) in the direction of the arrow.
11. Check that the tail lights (9) are working.

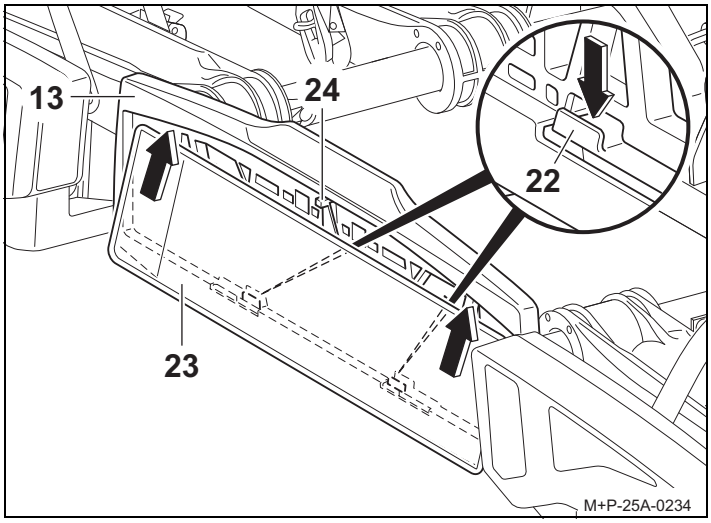

12. Push the number plate (23) diagonally up behind the number plate holder (13). Press down the holder (22) and push the number plate (23) behind it.
    Release the holder (22) to clamp the number plate (23) in place.
13. Check that the number plate (23) is firmly fitted.

Note

To put in larger number plates, press back the stopper (24) and push the number plate all the way into the number plate holder (13).

Note

The registration number on the bicycle rack must match the vehicle's registration number and must be clearly legible.

Removing the bicycle rack

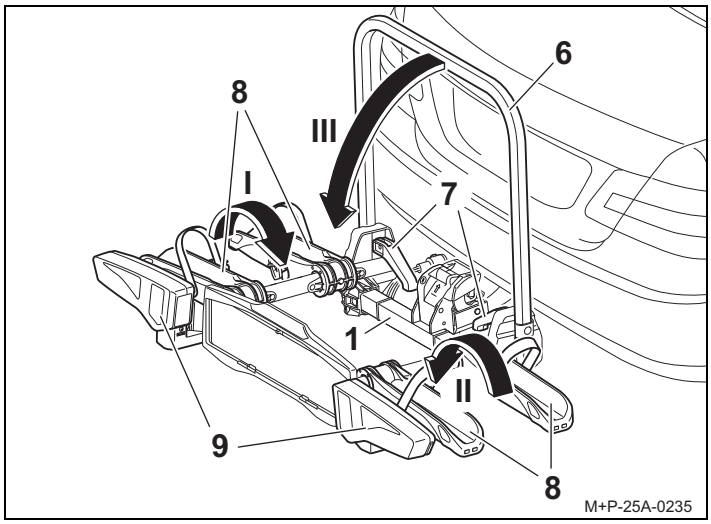

Attention

Do not fold in the wheel rails (8) with the tail lights (9), as this may result in damage.

1. Fold the wheel rails (8) in the direction of the arrow (arrow I, then arrow II).
2. Open the quick-release clamp (7), fold the rack frame (6) in the direction of the arrow (arrow III) and close the quick-release clamp (7).

Note

The quick-release clamps (7) and the rack frame (6) must be regularly cleaned with soapy water, especially if they are dirty or stiff.

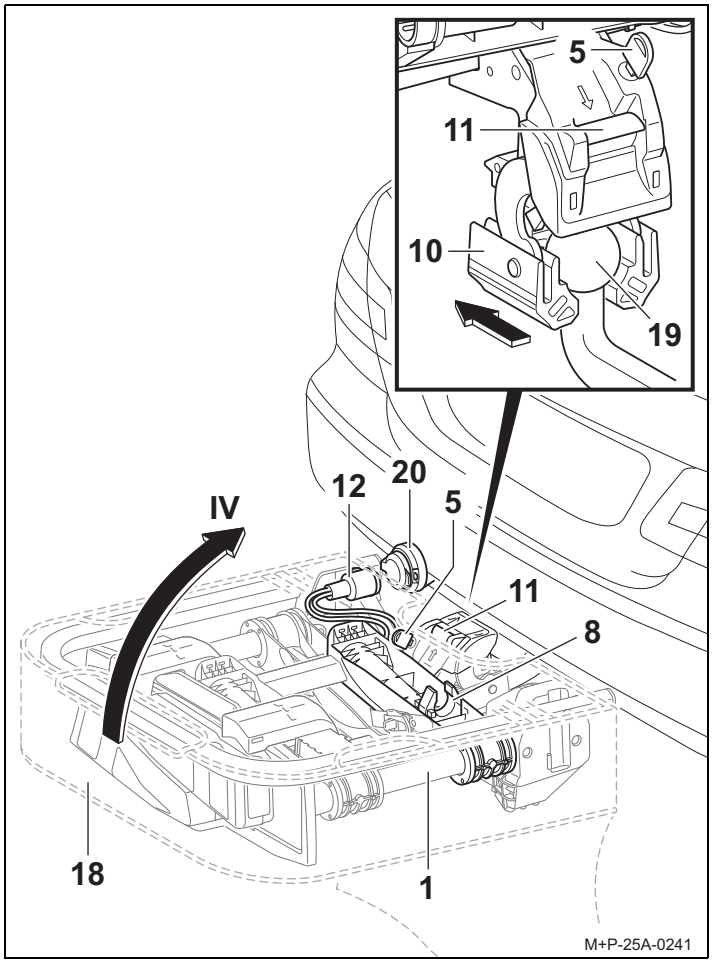

3. Remove the plug (12) from the socket (20) and insert it into the plug holder[2] of the wheel rail (8).
4. Unlock the bicycle rack (1) with the key (5).
5. Push the bag (18) onto the bicycle rack (1).
6. Press the safety lever (11) and swing the bicycle rack (1) upright (arrow IV).
7. Pull the bicycle rack (1) back off the ball head of the towbar (19).
8. Put the bicycle rack (1) with the attachment (10) on the ground and close the attachment (10).
9. Close the cover of the bag (18).

Mounting/removing bicycles

Attention

The towbar rack is only intended for transporting bicycles. Only bicycles, each no heavier than 66 lbs (30 kg), may be transported on the rack.
The maximum load capacity of the bicycle rack, the weight on the towbar, the gross vehicle weight rating and the gross axle weight rating (see vehicle owner's manual) may not be exceeded. Otherwise, the cycle rack and the bicycles mounted on it may be come loose, thus injuring other persons or causing an accident.

Attention

Before mounting, remove child seats and all loose parts such as water bottles, saddlebags and E-bike batteries from the bicycles and put them away.
The bicycles must be fastened evenly and with a low centre of gravity on the bicycle rack. Each must be secured against falling off using a holder on the bicycle frame and lashing straps on the front and rear wheels.
Otherwise, the bicycles and/or loose parts could come loose from the vehicle and lead to an accident with property damage and injury to other road users.

Attention

There is a risk of injury if bicycles slip off or fall over.
Make sure that the bicycles cannot slip off or fall over.
Only put on and take off the bicycles with the help of another person.

Attention

On some types of vehicle, the rack and the bicycles may be positioned too close to the vehicle's exhaust system.
The hot exhaust pipe and fumes can damage the rack and/or the bicycles. In this case, the bicycle rack is not suitable for use.
For bicycles with carbon parts, consult the manufacturer/dealer to find out whether they are suitable for transport on the rack.

2. Not with Uebler F14 bicycle rack

Arrangement of the bicycles

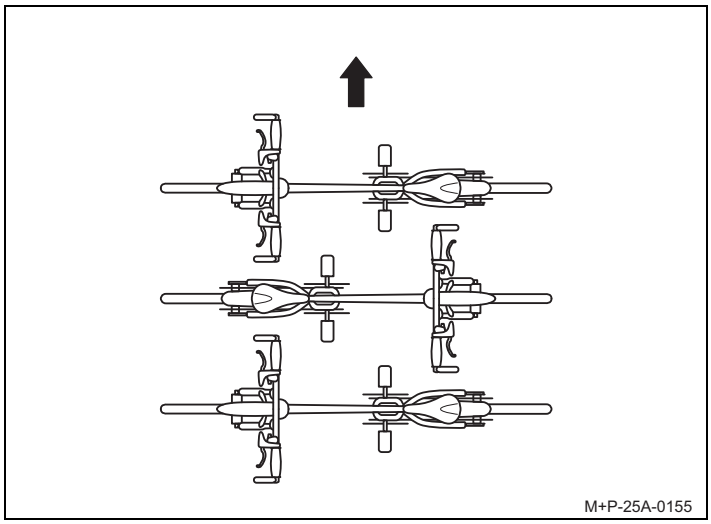

Please note the arrangement of the bicycles in the direction of travel (arrow) as shown here.

Note

Mount heavy bicycles close to the vehicle and light bicycles (e.g. children's bikes) further out on the rack.
Mount the first bicycle with its sprocket facing the vehicle.

Mounting the first bicycle

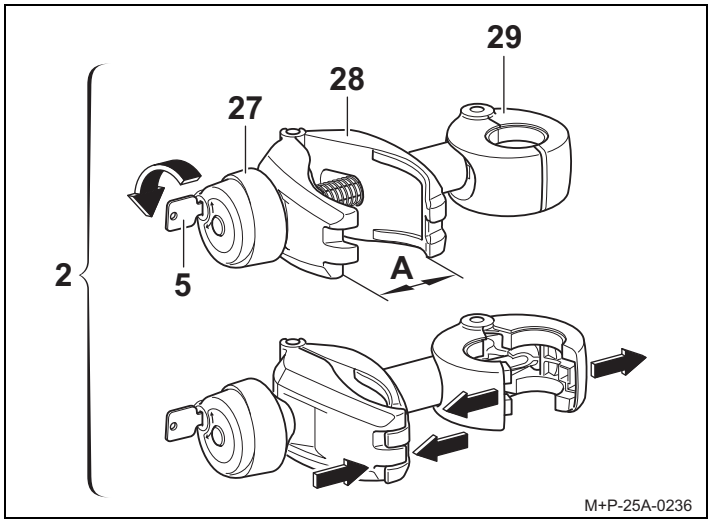

1. Remove the holder (2) from the packaging and prepare it for mounting the bicycle.
2. If necessary, unlock the twist grip (27) with the key (5).
3. Unscrew the clamp (28) with the twist grip (27) until the clamp (28) is open (A).
4. Press the clamp (28) together and hold. The clamp (29) will open.

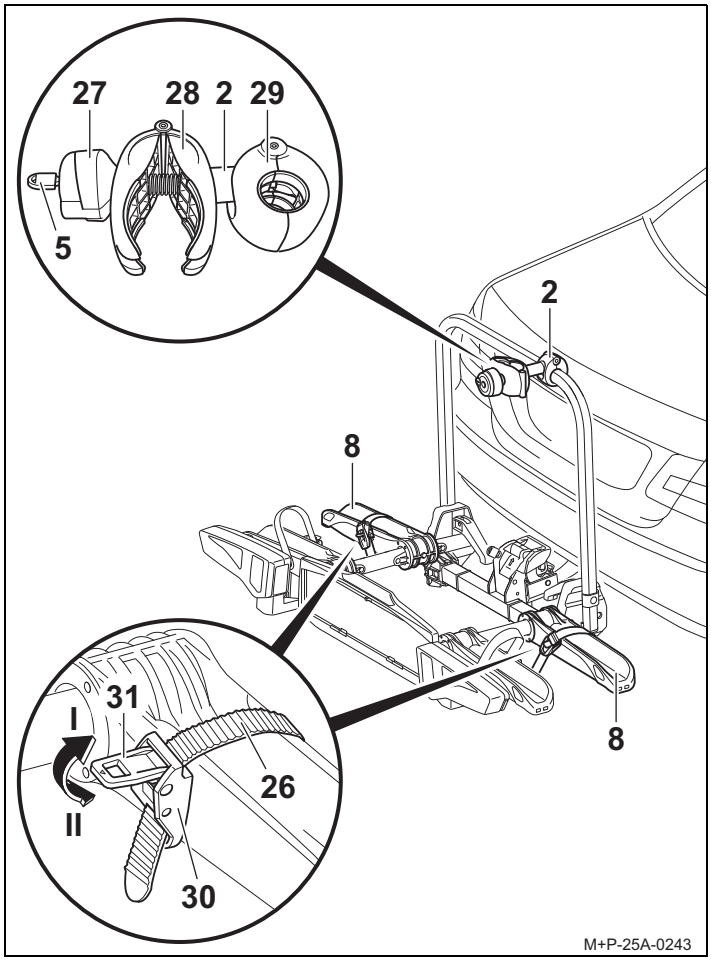

5. Position the open clamp (29) around the rack frame and release the clamp (28) to close it around the rack frame.
6. Press the tensioner (31) (arrow II) and pull out the lashing strap (26).

Attention

Only attach the holder (2) to the bicycle frame, as other parts of the bicycle could be damaged. Do not pinch components such as gear or brake cables. Defective holders must be replaced immediately.

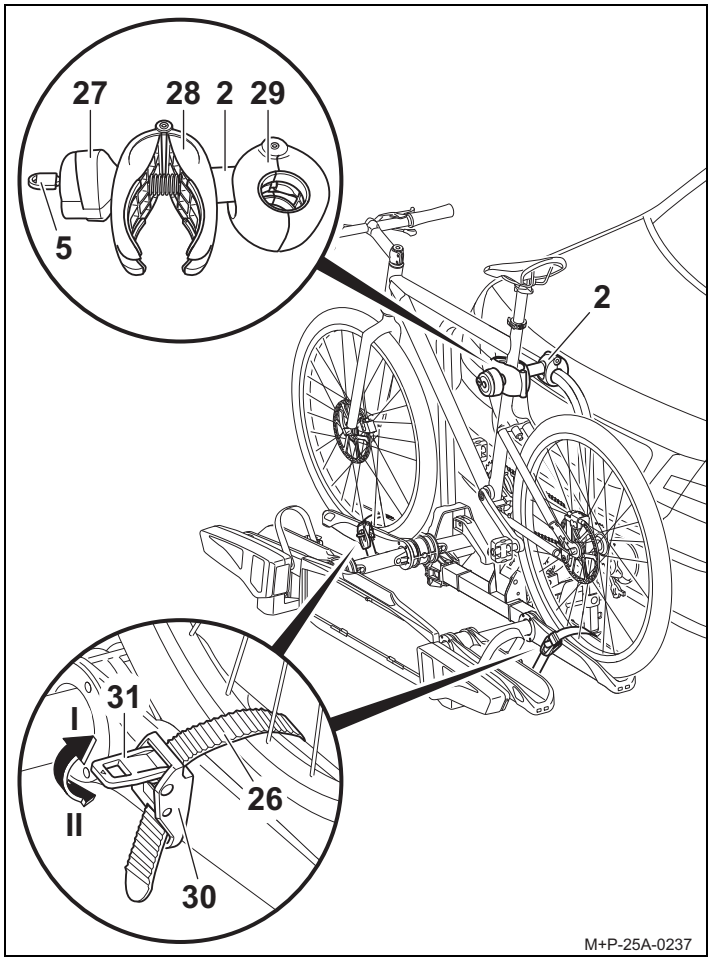

7. Place the bicycle on the wheel rails and position the clamp (28) of the holder (2) on the bicycle frame. Secure the bicycle against tipping.
8. Screw the clamp (28) to the bicycle frame with the twist grip (27).
9. Lock the holder (2) with the key (5) and remove the key (5).
10. Pass the lashing strap (26) centrally between two spokes, thread into the buckle (30) and tighten.

Attention

Do not tighten the lashing straps (26) too firmly, otherwise the tyres or rims could be damaged.

11. Use the tensioners (31) to tighten the lashing straps (26) (arrow I).

Note

The screw threads in the holders must be regularly cleaned and greased to prevent the twist grips from seizing up.

Mounting the second bicycle

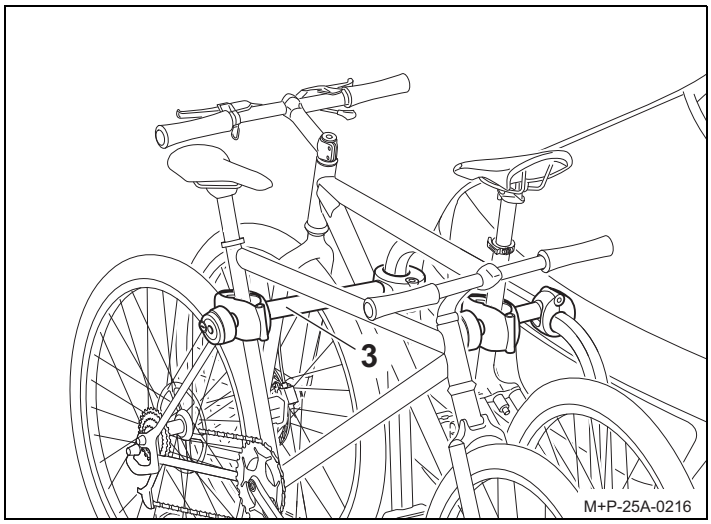

The second bicycle is mounted in similarly to the first.
Note that the bicycles are mounted in opposite directions.

Attention

Only attach the holder (3) to the bicycle frame, as other parts of the bicycle could be damaged. Do not pinch components such as gear or brake cables. Defective holders must be replaced immediately.

The second bicycle is attached using the long holder (3).

Mounting the third bicycle

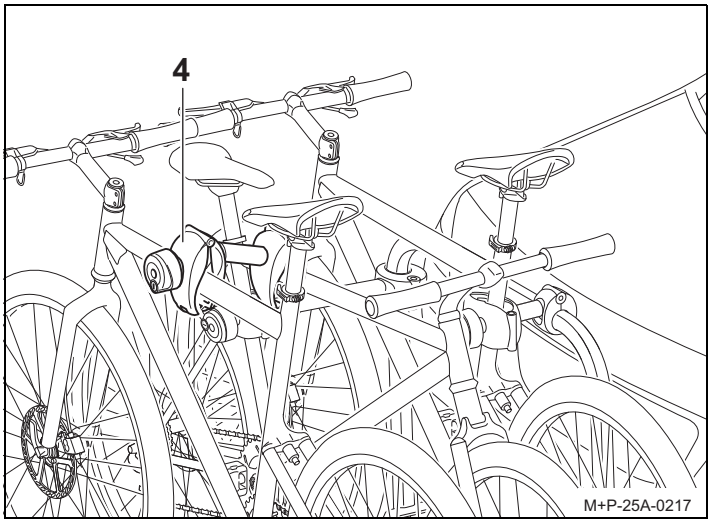

The third bicycle is mounted in the same way as the first.
Note that all the bicycles are mounted in opposite directions.

Attention

Only attach the holder (4) to the bicycle frame, as other parts of the bicycle could be damaged. Do not pinch components such as gear or brake cables. Defective holders must be replaced immediately.

The third bicycle is attached to the second one with the additional holder (4).

Removing the bicycles

Release the holders (4), (3) and (2) and remove the bicycles in the reverse order.

Preparations before driving off

Attention

Always check all screw connections and fastenings of the bicycle rack and the bicycles after every assembly, before every trip and at intervals during lengthy trips to make sure they are sitting firmly, and retighten them if necessary. Otherwise, the bicycle rack may and the bicycles mounted on it may come loose and injure other persons and/or cause an accident.
Repeat this check at regular intervals regardless of road conditions.

Attention

Check that the lights are in perfect working order prior to each journey, otherwise accidents may be caused.

Note

The number plate and the lights on the bicycle rack must not be obscured.

If the bicycle rack is not fully loaded, make sure that:

- Unused holders are removed from the rack frame and stowed safely in the luggage compartment
- All keys are removed and kept in a safe place
- The lashing straps on all the wheel rails are closed

Changing bulbs

Attention

When changing bulbs the vehicle ignition must be switched off and the plug for the lighting system removed from the towbar electrical socket. Failure to do so can result in a short circuit or other damage. If you are not sure, have the bulbs replaced by a specialist dealer.

Note

The lamp change is described and illustrated using the left tail light cluster on the bicycle rack. The procedure is the same for the right tail lights.

Note

When ordering a new bulb, you must specify which bulb it is (14, 15, 16, 17).

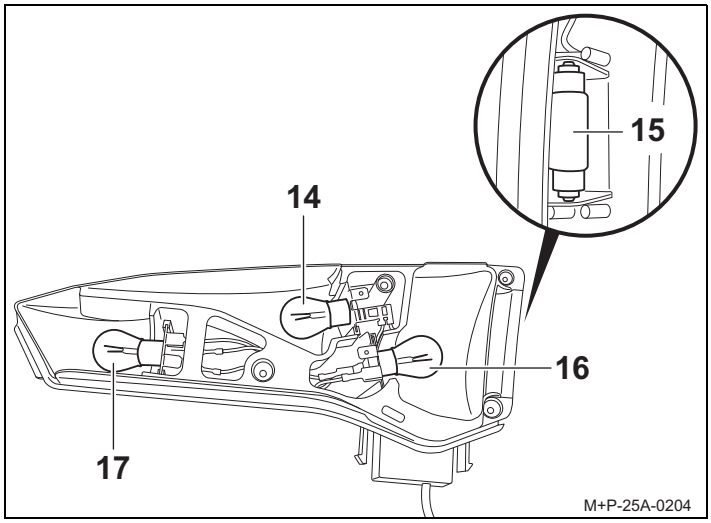

Designation	Spare part no.
14 Indicator[1] BL PY21W 12 V yellow	E1687
15 Number plate light[1] BL C5W 12 V (35 mm long) white	E1687
16 Rear fog light[1] for left tail light cluster BL PR21W 12 V red	E1687
Reversing light[1] for right tail light cluster BL P21W 12 V white	E1687
17 Brake / tail light[1] BL P21/5W 12 V white	E1687

1. Commercially available bulb.

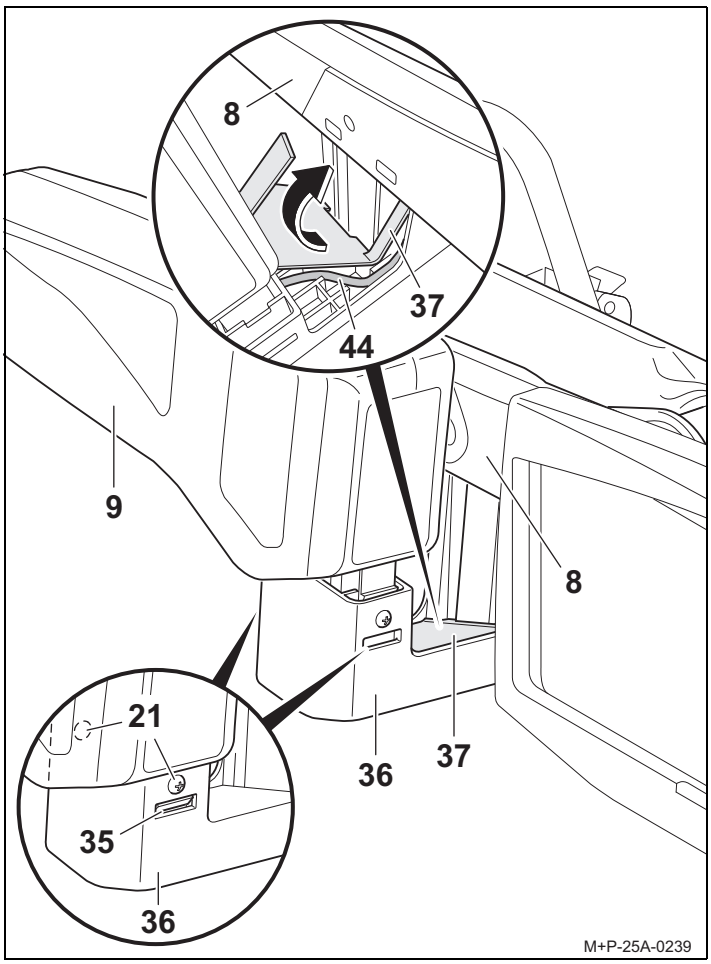

1. Remove the screws (21). Press the catches (35) and carefully

lift up the tail light cluster (9).

2. With the cable (44) of the tail lights (9), carefully lift up the cover (37) and thread it out in the direction of the arrow.
3. Remove the tail lights (9) completely from the holder (36).

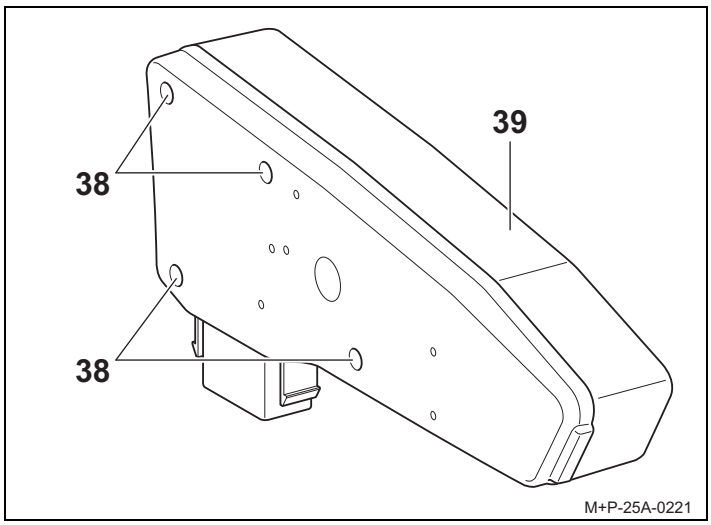

4. Remove the screws (38) and take off the lens (39).

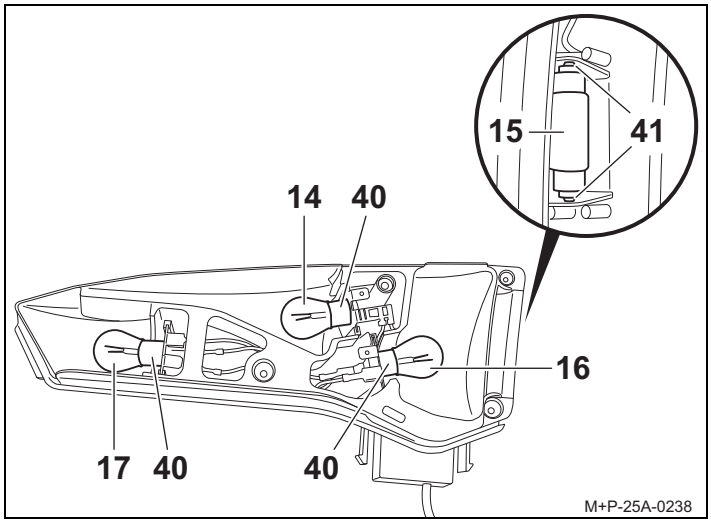

5. Press the defective bulb (14, 16, 17) gently into the socket (40), turn it 90° anticlockwise and pull it out.
6. Pull the bulb (15) out of the socket (41).

Note

Making sure you use a clean cloth, pick up the new bulb and insert it in the socket (40, 41).

7. Press the new bulb (14) slightly into the socket (40) and turn it 90° clockwise. Required light bulbs, see page 17.
8. Put the lens (39) back in and fasten it hand tight with the screws (38).

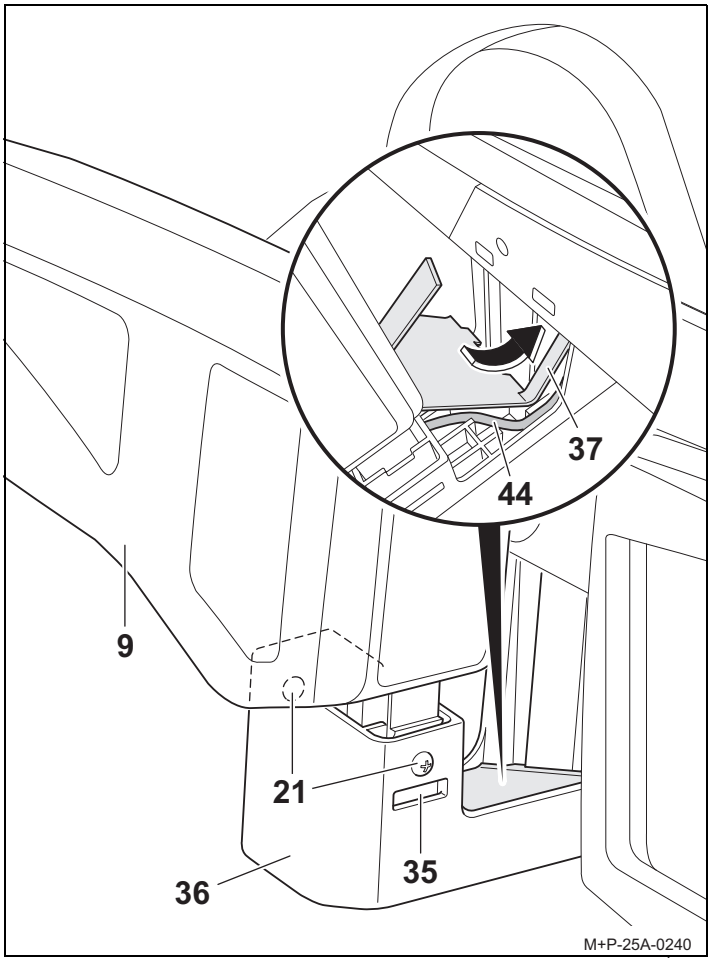

9. Push the tail lights (9) into the holder (36) without locking.
10. Place the cable (44) in the cable guide of the holder (36).
11. Thread the long tab of the cover (37) into the wheel rail and insert the cover (37) completely into the holder (36).
12. Push the tail lights (9) completely into the holder (36) until the catches (35) audibly engage, then tighten the screws (21).

General safety instructions

The vehicle owner is responsible for ensuring that his or her field of view and hearing are not impaired by the load or the condition of the vehicle. It must be ensured that the vehicle and load are in accordance with regulations and that vehicle road safety is not impaired by the load.
The required lighting and lighting systems must also be present and operational during the day.

These mounting and operating instructions contain the general approval of the towbar rack and must always be kept in the vehicle when the rack is mounted.

Observe the legal regulations for use of the bicycle rack in the country of use.

Attention

Please observe the work and safety instructions described in these mounting and operating instructions at all times.
The towbar tack is intended only for transporting bicycles.
The bicycle rack is not suitable for use on rough terrain.
Always check all screw connections and fastenings of the bicycle rack and the bicycles after every assembly, before every trip and at intervals during lengthy trips to make sure they are sitting firmly, and retighten them if necessary. Repeat this check at regular intervals regardless of road conditions.
During the trip, the driver should check in the rear view mirror if the bicycle rack and bicycles move or change position.
If you notice any changes, slow down and stop at the next safe opportunity, and retighten the screw connections and attachments of the bicycle rack and bicycles.
Otherwise, the bicycle rack may and the bicycles mounted on it may come loose and injure other persons and/or cause an accident.

Attention

Moving parts such as screw threads in the holders and quick-release clamps must be regularly cleaned and greased so that the twist grips do not seize up.

Do not use lubricants on the pre-mounted screw connections. This could cause the screw connections to loosen and the bicycle rack and the mounted bicycles to detach from the vehicle, thus causing injury to you and other persons, or resulting in an accident.

Attention

If the load (the bicycles) extends more than 16 inch (40 cm) beyond the outer edge of the illuminated surface of the side-marker lights or tail lights of the bicycle rack, the load must be marked at no more than 16 inch (40 cm) from the edge and 59 inch (150 cm) above the road with a white light at the front and a red light at the back.
Separately mark the bicycle wheels extending out laterally during transport.
When driving at night, cover the rear lights and reflectors of the bicycles to prevent confusion with the vehicle's tail lights and to avoid impairing or confusing other road users.

Failure to observe this may cause accidents.

Attention

Before starting a trip, check that the lighting system is functioning correctly. When the rear fog light on the bicycle rack is switched on, the rear fog light of the vehicle must be switched off, i.e they must not be lit at the same time.
In vehicle models whose type approval was initially issued after 1 October 1998, neither the mounted rear rack system nor its load may cover the vehicle's third brake light. The vehicle's third brake light must be visible to the left and right, relative to the vehicle's longitudinal axis, at a horizontal angle of 10° relative to the top edge of the lamp, at a vertical angle of 10°, and relative to the lower edge of the lamp, at a vertical angle of 5°.
If these values are not met, a "third" replacement brake light must be installed.
Failure to observe this may cause accidents.

Attention

The mounted bicycle rack and bicycles alter the vehicle's driving and braking characteristics as well as its susceptibility to side winds. Do not exceed a speed of 81 mph (130 km/h).
Do not cover the bicycles with tarpaulins, protective covers or similar as this greatly affects the driving characteristics by increasing the area exposed to the wind.
Move any heavy cargo in the luggage compartment as far forward as possible to avoid excessively loading down the rear of the vehicle.
Always drive appropriately to the road, traffic and weather conditions and take special care when driving with a loaded bicycle rack.
Otherwise, the rack and the bicycles mounted on it may be come loose, thus injuring other persons or causing an accident.

Attention

If the vehicle has an electric luggage compartment lid, allow for the necessary clearance when mounting the bicycle rack. If possible, deactivate the electric luggage compartment lid and operate it manually.

Remove the bicycle rack before using automatic car washes. Otherwise, the bicycle rack, the vehicle and/or the car wash could be damaged.

Note on disposal

Dispose of components, accessories and packaging for environmentally sound recycling. Do not dispose of the lamps with household or residual waste.

According to the European Directive 2012/19/EU and national laws, electrical equipment that is no longer usable must be collected separately and recycled in an environmentally friendly manner.

Separate the lamps from the rack and take the components that are no longer usable to a suitable collection point.

Ask your specialist dealer for advice.

F

Cher client,

nous sommes heureux que vous ayez choisi un porte-vélos de la marque UEBLER.

Les travaux et consignes de sécurité indiqués dans la présente Notice de montage et d'utilisation doivent impérativement être respectés. Nous déclinons toute responsabilité pour les dommages résultant d'un non respect de la notice.

Numéro d'homologation du service des mines ECE

E24 E24*26R03/03*0098*01

Remarque

Le montage et l'utilisation sont décrits et représentés pour le porte-vélos Uebler F24. Procéder de manière similaire pour les porte-vélos Uebler F14 et Uebler F34.

Contenu de la livraison

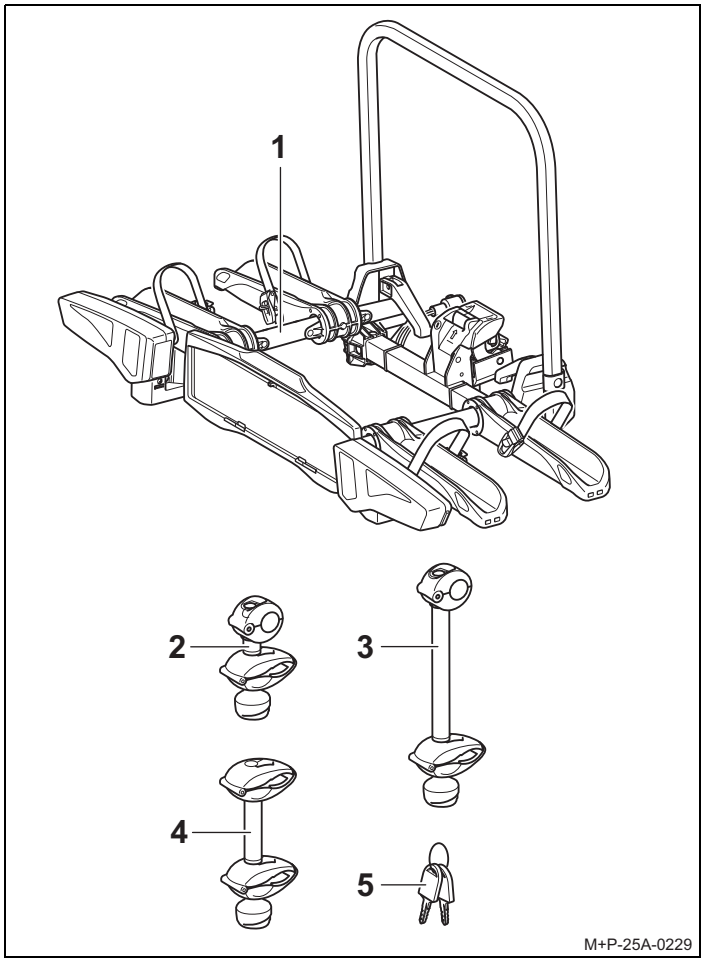

Contenu de la livraison

Désignation	F14	F24	F34
	Nombre de pièces	Nombre de pièces	Nombre de pièces
1 Porte-vélos	1	1	1
2 Support 1er vélo	1	1	1
3 Support 2e vélo	–	1	1
4 Support 3e vélo	–	–	1
5 Clé	2	3	4

Remarque

Sous réserves de modifications du contenu de la livraison. Faire effectuer les réparations ou le remplacement de pièces par une entreprise spécialisée. Pour des raisons de sécurité, Uebler recommande d'utiliser uniquement les pièces de rechange d'origine disponibles auprès de revendeurs spécialisés.

Remarque

Les supports (2), (3) et (4) se trouvent séparément dans le paquet de livraison et ne sont pas prémontés. Les clés (5) se trouvent dans la serrure des supports (2), (3) et (4) ainsi que dans la serrure du levier de blocage (11).

Numéro de pièce

Porte-vélos Uebler F14 pour 1 vélo
N° de commande 15940 (direction à gauche)
N° de commande 15941 (direction à droite)

Porte-vélos Uebler F24 pour 2 vélos
N° de commande 15950 (direction à gauche)
N° de commande 15951 (direction à droite)

Porte-vélos Uebler F34 pour 3 vélos
N° de commande 15960 (direction à gauche)
N° de commande 15961 (direction à droite)

Porte-vélos

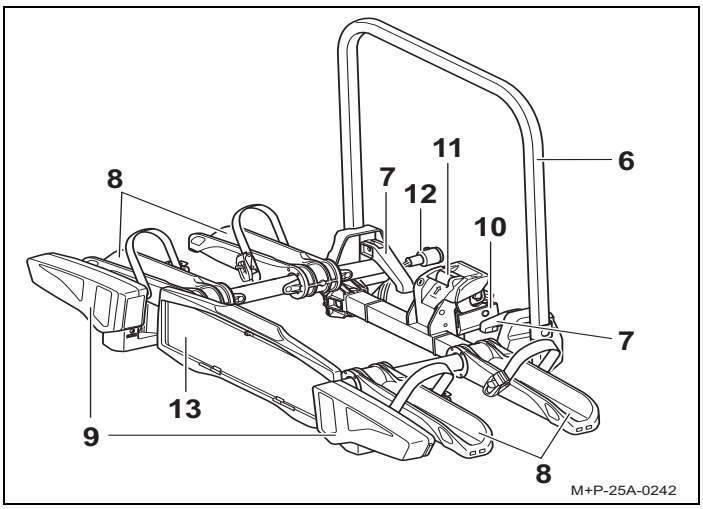

Désignation	
6	Cadre de porte-vélos
7	Tendeur rapide
8	Rails pour roues
9	Blocs de feux arrière
10	Logement du dispositif d'attelage
11	Levier de blocage pour logement du dispositif d'attelage
12	Connecteur
13	Support pour plaque d'immatriculation

Données techniques

Poids à vide	
Uebler F14, pour 1 vélo max.	env. 9,9 kg
Uebler F24, pour 2 vélos max.	env. 12 kg
Uebler F34, pour 3 vélos max.	env. 14,5 kg

Charge utile maximale	
Uebler F14, à partir d'une charge à l'essieu de[1] 5,3 kN - pour une charge d'appui de 50 kg min.	30 kg
Uebler F24, à partir d'une charge à l'essieu de[1] 5,3 kN - pour une charge d'appui de 50 kg min.	38 kg
Uebler F24, à partir d'une charge à l'essieu de[1] 6,7 kN - pour une charge d'appui de 50 kg min. - pour une charge d'appui de 75 kg min.	38 kg 60 kg
Uebler F34, à partir d'une charge à l'essieu de[1] 5,3 kN	--[2]
Uebler F34, à partir d'une charge à l'essieu de[1] 6,7 kN - pour une charge d'appui de 50 kg min. - pour une charge d'appui de 75 kg min.	35,5 kg 54 kg

1. voir la plaque signalétique sur le dispositif d'attelage
2. non autorisé

Alimentation électrique	
Uebler F14, pour 1 vélo max.	13 pôles, 12 V
Uebler F24, pour 2 vélos max.	13 pôles, 12 V
Uebler F34, pour 3 vélos max.	13 pôles, 12 V

Diamètre maximal du tube du cadre de vélo	
Tube rond	75 mm
Tube ovale	75x45 mm

Montage/démontage du porte-vélos sur le véhicule

⚠ Prudence

Le dispositif d'attelage doit être adapté au montage d'un porte-vélos :

- Matériau du dispositif d'attelage au moins en acier St 52-3 (voir la plaque signalétique du dispositif d'attelage)

En cas de non respect de ces consignes, le porte-vélos et les vélos montés risqueraient de se détacher et de blesser ainsi les passagers du véhicule et d'autres personnes ou de provoquer un accident.
La boule d'attelage doit être nettoyée et exempte de graisse avant le montage.

⚠ Prudence

Si les modifications des dimensions du véhicule (largeur, hauteur, profondeur) utilisé avec le porte-vélos ne sont pas prises en compte, les passagers du véhicule et d'autres personnes risquent d'être blessées et/ou des dommages matériels peuvent se produire.
Lors de la conduite dans des entrées ou des passages, tenir compte des dimensions modifiées du véhicule.
Prudence en marche arrière.

⚠ Prudence

Avant chaque trajet, vérifier le parfait fonctionnement du système d'éclairage ; tout non-fonctionnement pourrait entraîner des accidents.

Montage du porte-vélos sur le véhicule

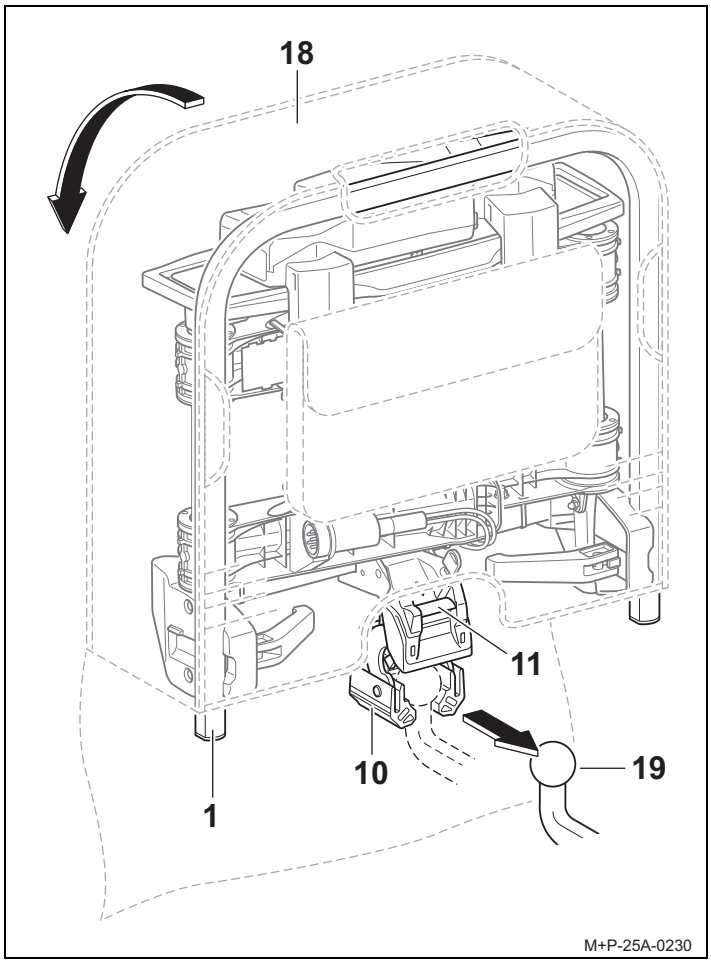

1. Ouvrir le couvercle du sac[1] (18).
2. Pousser le levier de blocage (11) pour que le logement (10) s'ouvre.
3. Tenir le porte-vélos (1) à la verticale et placer le logement (10) sur la boule du dispositif d'attelage (19).
4. Basculer le porte-vélos (1) vers le bas jusqu'à enclenchement audible du levier de blocage (11).
   Le repère rouge du levier de blocage (11) ne doit plus être visible.
5. Contrôler si le porte-vélos (1) est parallèle au pare-chocs et à peu près parallèle au sol.
   Contrôler, en le secouant, que le porte-vélos (1) est bien fixé.
   Si besoin est, retirer le porte-vélos (1) et le remonter.
6. Retirer le sac (18) du porte-vélos (1).

1. Sac disponible en option (pour porte-vélos Uebler F24 n° de commande 19840, pour porte-vélos Uebler F34 n° de commande 19850).

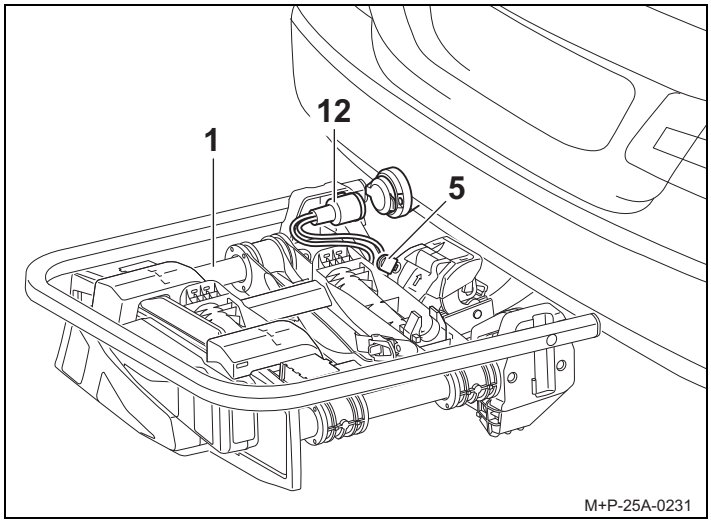

7. Verrouiller le porte-vélos (1) avec la clé (5) et retirer la clé (5).
8. Brancher le connecteur (12) sur le véhicule et le verrouiller dans le sens des aiguilles d'une montre.

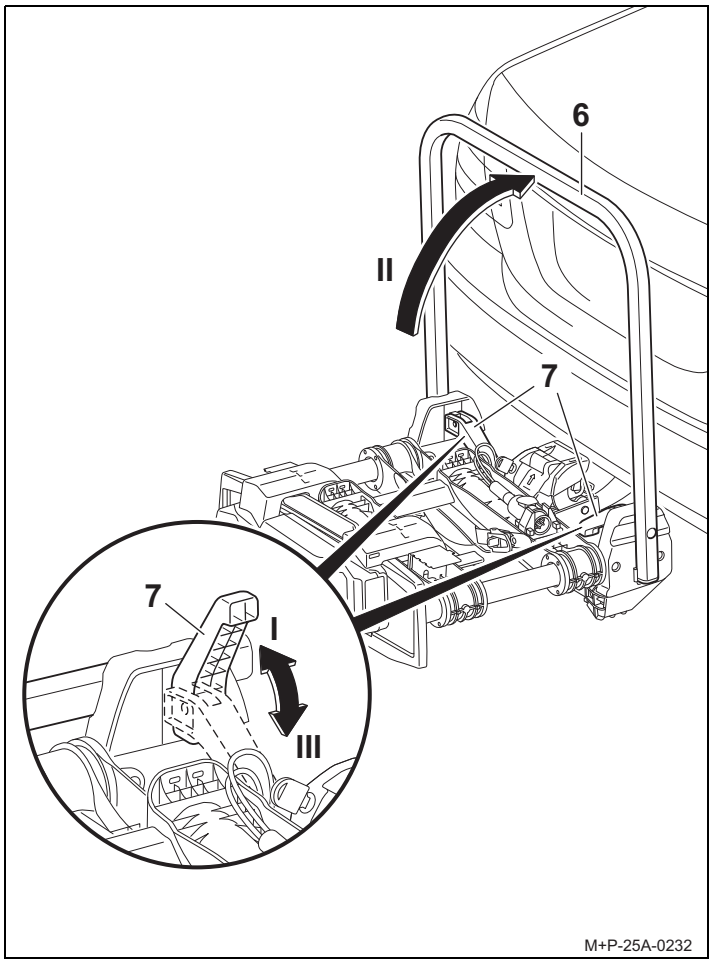

9. Ouvrir le tendeur rapide (7) (flèche I), placer le cadre de porte-vélos (6) à la verticale (flèche II) et fermer le tendeur rapide (7) (flèche III).

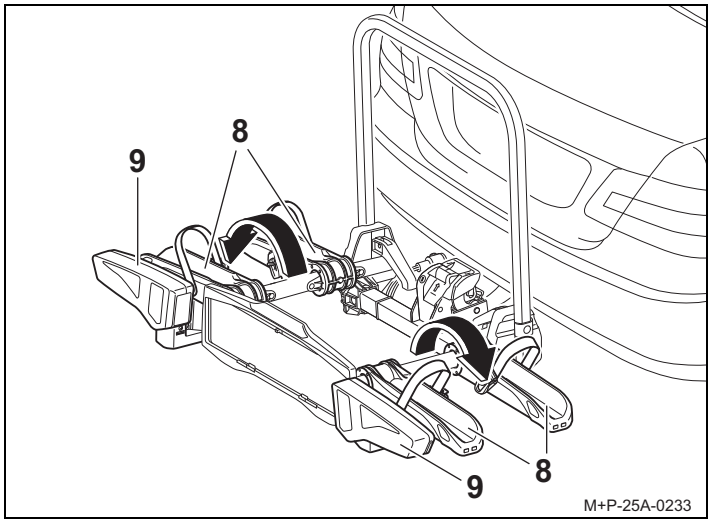

Prudence

Ne pas ouvrir les rails pour roues (8) avec les blocs de feux arrière (9), car cela pourrait les endommager.

10. Ouvrir les rails pour roues (8) dans le sens de la flèche.
11. Vérifier le fonctionnement des blocs de feux arrière (9).

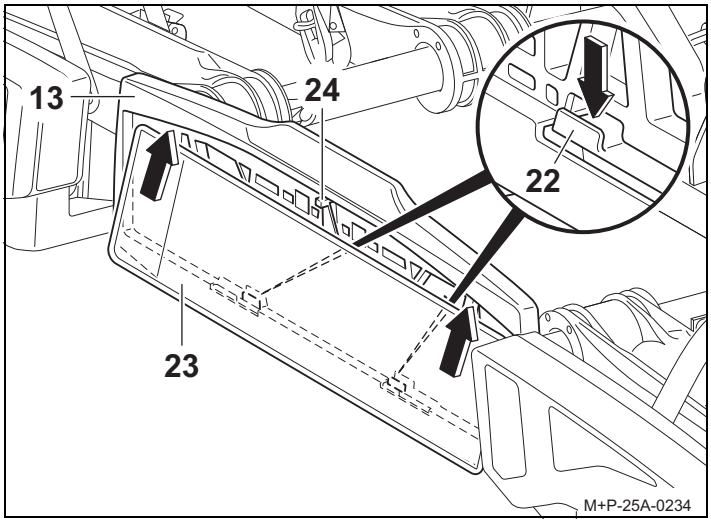

12. Pousser la plaque d'immatriculation (23) en diagonale vers le bas derrière le support pour plaque d'immatriculation (13). Pousser le support (22) vers le bas et pousser la plaque (23) derrière le support.
    Relâcher le support (22) et bloquer ainsi la plaque d'immatriculation (23).
13. Vérifier que la plaque d'immatriculation (23) est bien fixée.

Remarque

Pour insérer des plaques d'immatriculation plus hautes, pousser la butée (24) vers l'arrière et faire glisser la plaque complètement dans le support (13).

Remarque

La plaque d'immatriculation sur le porte-vélos doit être identique à la plaque d'immatriculation du véhicule et être bien lisible.

Démontage du porte-vélos sur le véhicule

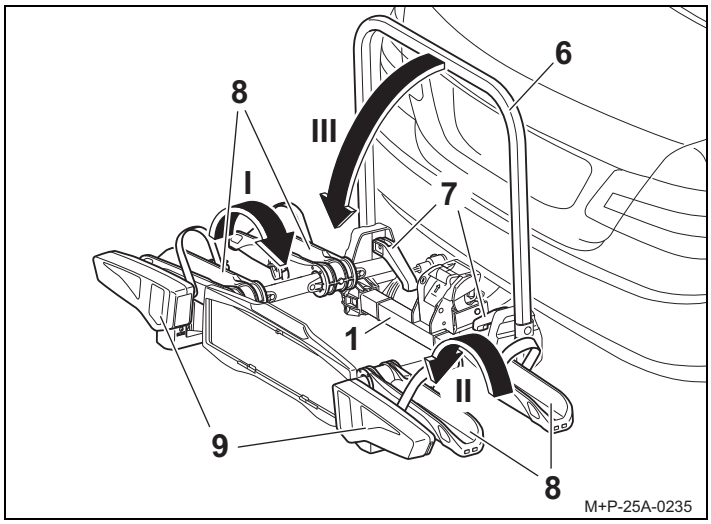

Prudence

Ne pas fermer les rails pour roues (8) avec les blocs de feux arrière (9), car cela pourrait les endommager.

1. Fermer les rails pour roues (8) dans le sens de la flèche (flèche I, puis flèche II).
2. Ouvrir le tendeur rapide (7), rabattre le cadre du porte-vélos (6) dans le sens de la flèche (flèche III) et fermer le tendeur rapide (7).

Remarque

Les tendeurs rapides (7) et le cadre du porte-vélos (6) doivent être nettoyés avec de l'eau savonneuse régulièrement ou dès qu'ils sont encrassés/grippés.

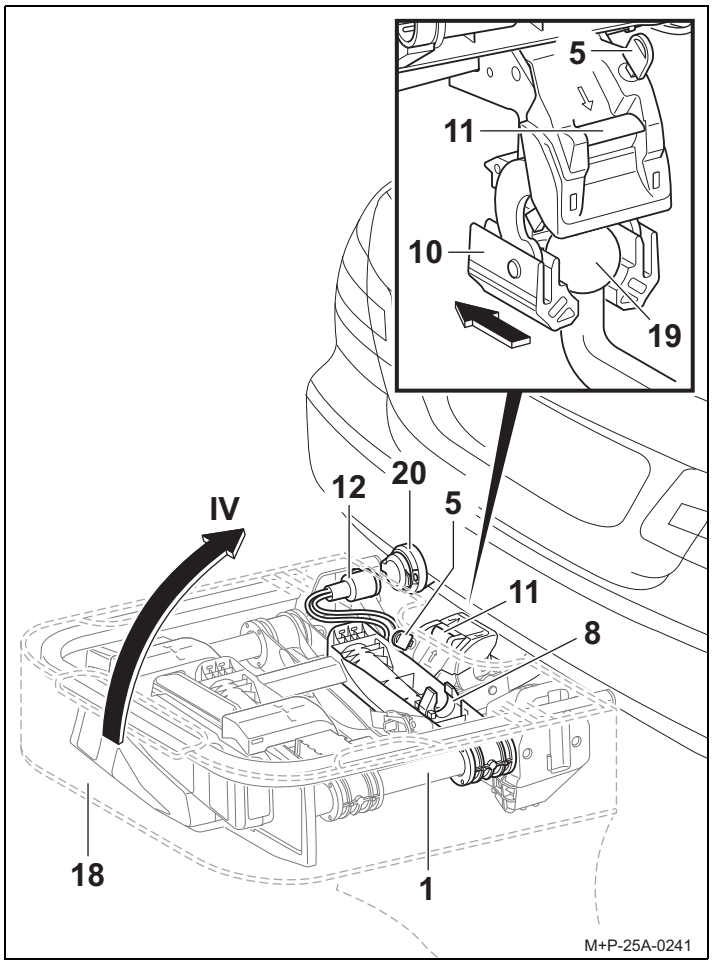

3. Tourner le connecteur (12) hors de la prise de courant (20) et le placer dans le support de connecteur[2] du rail pour roues (8).
4. Ouvrir le porte-vélos (1) avec la clé (5).
5. Placer le sac (18) sur le porte-vélos (1).
6. Pousser le levier de blocage (11) et faire pivoter le porte-vélos (1) vers le haut jusqu'à l'horizontale (flèche IV).
7. Tirer le porte-vélos (1) vers l'arrière pour le retirer de la boule du dispositif d'attelage (19).
8. Poser le porte-vélos (1) avec le logement (10) sur le sol et fermer ainsi le logement (10).
9. Fermer le couvercle du sac (18).

Montage/démontage de vélos

Prudence

Le porte-vélos d'attelage doit être utilisé uniquement pour le transport de vélos.
Seuls des vélos d'un poids max. de 30 kg chacun peuvent être transportés sur le porte-vélos.
Ce faisant, la charge utile maximale autorisée du porte-vélos, la charge d'appui du dispositif d'attelage ainsi que le poids total autorisé du véhicule et la charge maximale autorisée par essieu du véhicule (voir le manuel d'utilisation du véhicule) ne doivent en aucun cas être dépassés.
En cas de non respect de ces consignes, le porte-vélos et les vélos montés risqueraient de se détacher et de blesser ainsi les passagers du véhicule et d'autres personnes et/ou de provoquer un accident.

Prudence

Avant le montage, retirer des vélos les sièges pour enfants et toutes les pièces non attachées, comme par ex. les bouteilles, poches de selle, batteries de vélos électriques, etc. et les ranger.
Fixer les vélos aussi uniformément que possible et avec un centre de gravité aussi bas que possible sur le porte-vélos.
Ils doivent être bloqués avec un support chacun au cadre du vélo ainsi qu'avec des courroies sur les roues avant et arrière, pour éviter qu'ils ne tombent.
En cas de non respect de ces consignes, les vélos pourraient se détacher du véhicule pendant le trajet et provoquer un accident avec d'autres usagers de la route, et donc des blessures et des dommages matériels.

Prudence

Le glissement/basculement des vélos représente un risque de blessures. Bloquer les vélos pour qu'ils ne puissent pas glisser/basculer.
Effectuer le montage et le démontage des vélos avec une deuxième personne.

Prudence

Selon le type de véhicule, le porte-vélos avec vélos peut être positionné trop près du système d'échappement du véhicule.
Le tuyau chaud d'échappement et/ou les gaz chauds d'échappement peuvent endommager le porte-vélos et/ou les vélos.
Dans ce cas, le porte-vélos n'est pas adapté à l'utilisation.
Pour le transport de vélos équipés de pièces en carbone, adressez-vous au fabricant/commerçant pour savoir si ces vélos sont adaptés au transport sur le porte-vélos.

2. N'est pas disponible sur les porte-vélos Uebler F14

Disposition des vélos

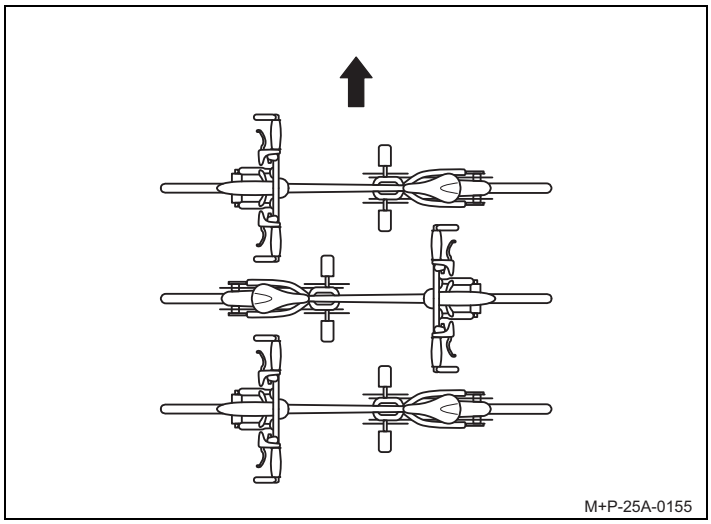

Tenir compte de la disposition des vélos dans le sens de la marche (cf. flèche) comme sur le schéma.

Remarque

Monter les vélos lourds près du véhicule et les vélos légers (p. ex. vélos d'enfants) vers l'arrière du porte-vélos.
Monter le premier vélo avec le dérailleur vers le véhicule.

Montage du premier vélo

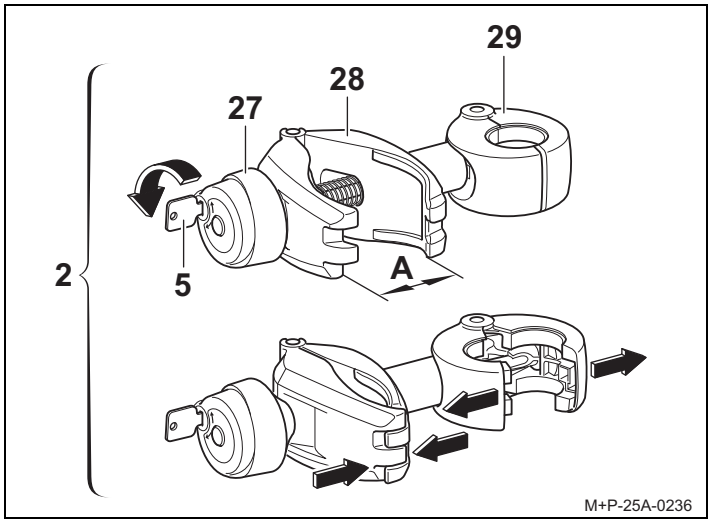

1. Sortir le support (2) de l'emballage et le préparer pour le montage du vélo.
2. Déverrouiller la poignée rotative (27) avec la clé (5).
3. Ouvrir la pince (28) avec la poignée rotative (27) jusqu'à ce que la pince (28) soit ouverte (A).
4. Serrer et maintenir la pince (28). La pince (29) s'ouvre.

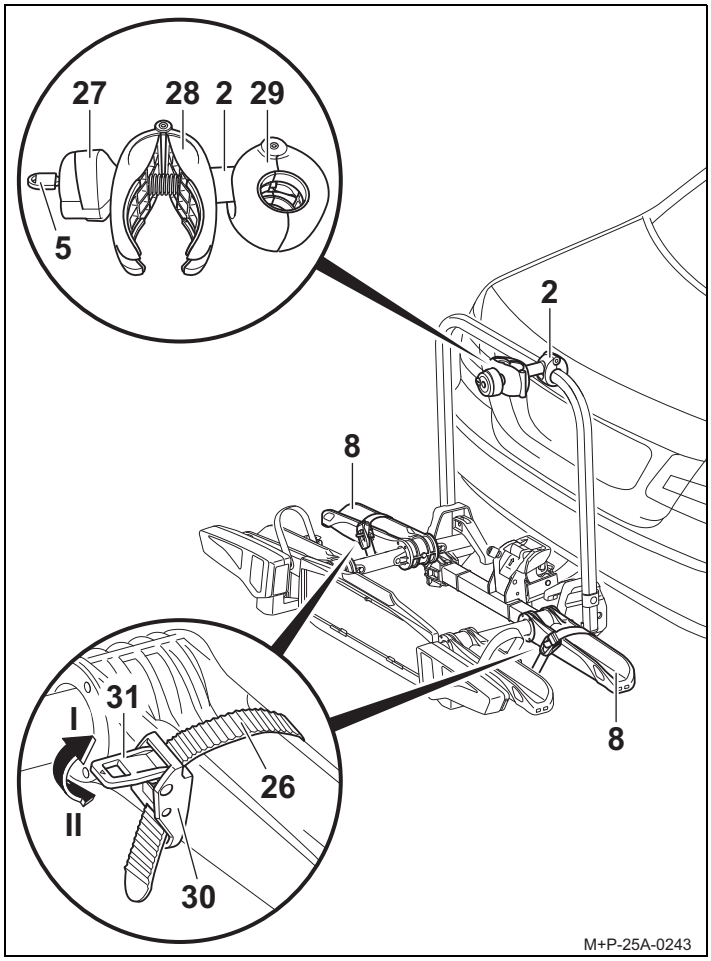

5. Positionner la pince ouverte (29) autour du cadre de porte-vélos et la fermer en relâchant la pince (28) autour du cadre de porte-vélos.
6. Appuyer sur le tendeur (31) (flèche II) et sortir la languette de serrage (26).

⚠ Prudence

Fixer le support (2) uniquement au cadre du vélo, les autres composants du vélo pourraient sinon être endommagés. Aucune pièce, p. ex. câbles de dérailleur ou de freins, ne doit être prise dans la pince. Les supports défectueux doivent être immédiatement remplacés.

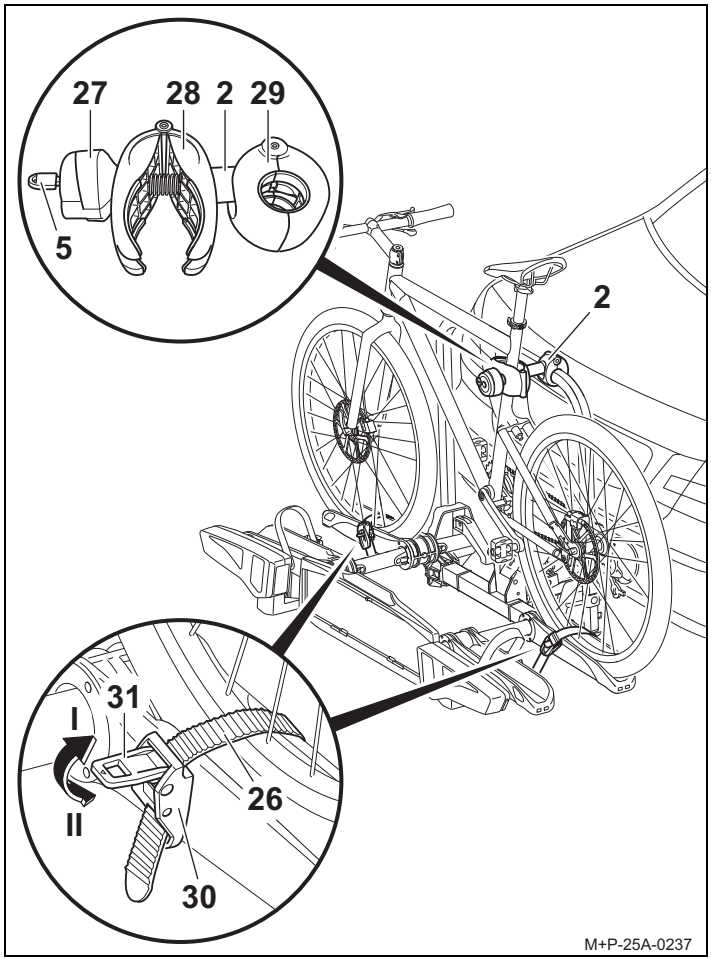

7. Placer le vélo sur les rails pour roues et positionner la pince (28) du support (2) sur le cadre du vélo. Bloquer le vélo pour l'empêcher de basculer.
8. Visser la pince (28) au cadre du vélo avec la poignée rotative (27).
9. Verrouiller le support (2) avec la clé (5) et retirer la clé (5).
10. Faire passer la languette de serrage (26) au milieu de deux rayons, puis dans la boucle (30) et la tirer pour la fixer.

⚠ Prudence

Ne pas trop serrer les languettes de serrage (26), cela risquerait d'endommager les pneus ou les jantes.

11. À l'aide des tendeurs (31), tendre les languettes de serrage (26) (flèche I).

Remarque

Les vis filetées du support doivent être nettoyées et lubrifiées périodiquement afin d'éviter que les poignées rotatives ne se grippent.

Montage du deuxième vélo

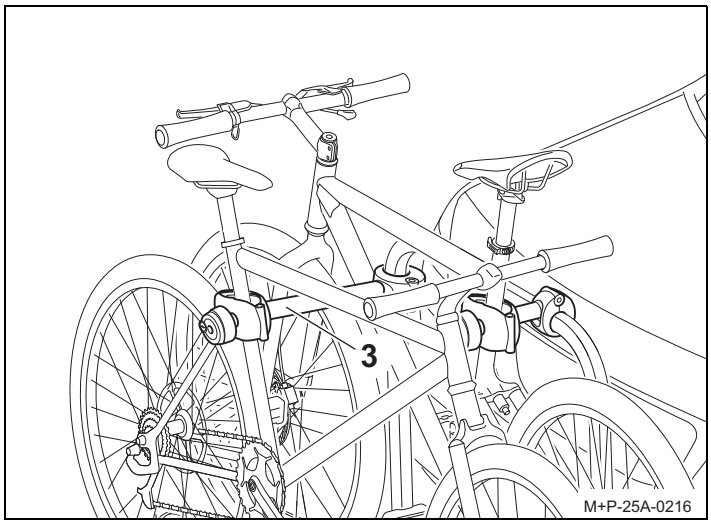

Le montage du deuxième vélo s'effectue de manière similaire au montage du premier vélo. Veiller à la disposition inversée des deux vélos.

⚠ Prudence

Fixer le support (3) uniquement au cadre du vélo, les autres composants du vélo pourraient sinon être endommagés. Aucune pièce, p. ex. câbles de dérailleur ou de freins, ne doit être prise dans la pince. Les supports défectueux doivent être immédiatement remplacés.

Le deuxième vélo doit être fixé avec le long support (3).

Montage du troisième vélo

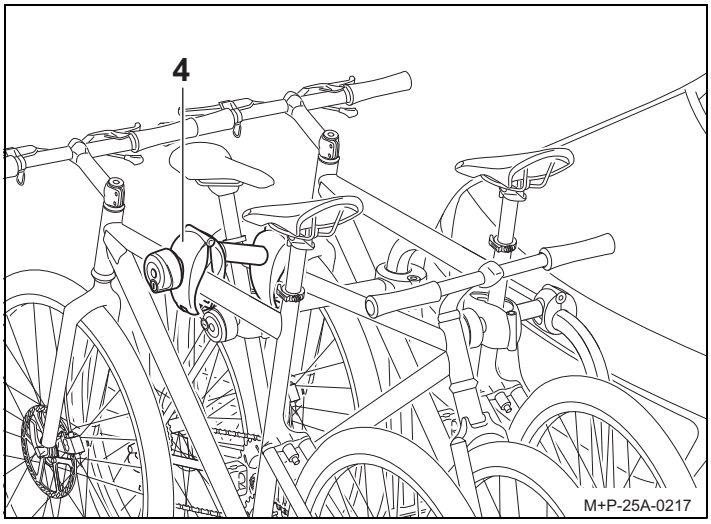

Le montage du troisième vélo s'effectue de manière similaire au montage du premier vélo. Veiller à la disposition inversée des vélos.

⚠ Prudence

Fixer le support (4) uniquement au cadre du vélo, les autres composants du vélo pourraient sinon être endommagés. Aucune pièce, p. ex. câbles de dérailleur ou de freins, ne doit être prise dans la pince. Les supports défectueux doivent être immédiatement remplacés.

Le troisième vélo se fixe au deuxième vélo avec le support supplémentaire (4).

Démontage des vélos

Le desserrage des supports (4), (3) et (2) et le démontage des vélos s'effectuent dans l'ordre inverse.

Préparatifs au trajet

⚠ Prudence

Après chaque montage, avant chaque trajet et également pendant un long voyage, contrôler que tous les raccords vissés et toutes les fixations du porte-vélos et des vélos sont bien fixés et les resserrer si nécessaire.
En cas de non respect de ces consignes, le porte-vélos et les vélos montés risqueraient de se détacher et de blesser ainsi les passagers du véhicule et d'autres personnes et/ou de provoquer un accident.
Ce contrôle doit être répété à intervalles réguliers, en fonction des caractéristiques de la route.

⚠ Prudence

Avant chaque trajet, vérifier le parfait fonctionnement du système d'éclairage ; tout non-fonctionnement pourrait entraîner des accidents.

Remarque

La plaque d'immatriculation et le système d'éclairage du porte-vélos ne doivent pas être recouverts.

Si le porte-vélos n'est pas complètement chargé, veiller à :
- retirer les supports non utilisés du cadre du porte-vélos et les ranger dans le coffre
- retirer et ranger toutes les clés
- fermer les languettes de serrage de tous les rails pour roues.

Remplacement d'ampoule

⚠ Prudence

Pour le remplacement d'ampoule, l'allumage du véhicule doit être éteint et le connecteur du système d'éclairage doit être retiré de la prise de courant de l'installation électrique de l'attelage. En cas de non respect de cette consigne, un court-circuit ou des dommages matériels pourraient se produire.
En cas d'incertitudes, faire changer l'ampoule par une entreprise spécialisée.

Remarque

Le remplacement de l'ampoule est décrit et représenté sur le bloc de feux arrière gauche du porte-vélos. Procéder de la même manière pour le bloc de feux arrière droit.

Remarque

Lors de la commande d'une nouvelle ampoule, spécifier l'ampoule concernée (14, 15, 16, 17).

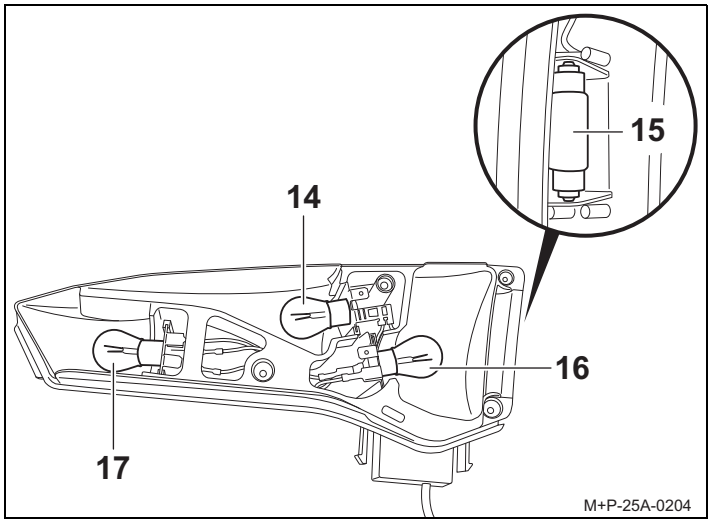

Désignation	N° de pièce de rechange
14 Clignotant[1] BL PY21W 12 V jaune	E1687
15 Éclairage de la plaque d'immatriculation[1] BL C5W 12 V (longueur 35 mm) blanc	E1687
16 Feu antibrouillard arrière[1] sur bloc de feux arrière gauche BL PR21W 12 V rouge Feu de recul[1] sur bloc de feux arrière droit BL P21W 12 V blanc	E1687 E1687
17 Frein/feu arrière[1] BL P21/5W 12 V blanc	E1687

1. L'ampoule est disponible dans le commerce.

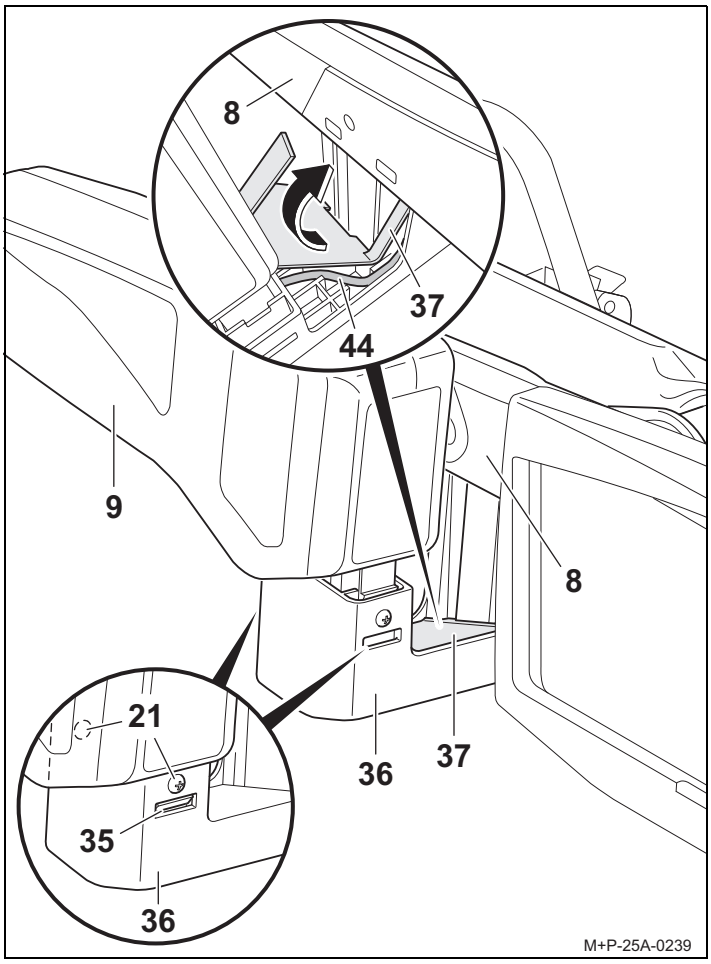

1. Dévisser les vis (21). Pousser les verrouillages (35) et soulever

avec précaution le bloc de feux arrière (9) vers le haut.

2. Soulever avec précaution le couvercle (37) avec le câble (44) du bloc de feux arrière (9) et le faire sortir dans le sens de la flèche.
3. Sortir complètement le bloc de feux arrière (9) du support (36).

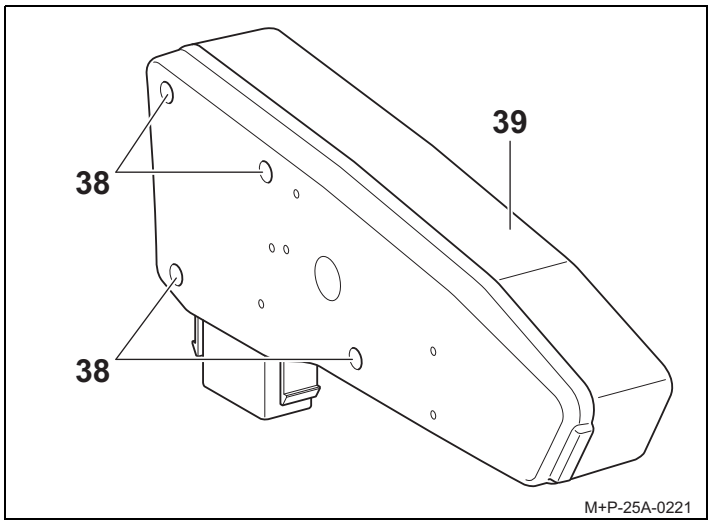

4. Dévisser les vis (38) et retirer le verre diffuseur (39).

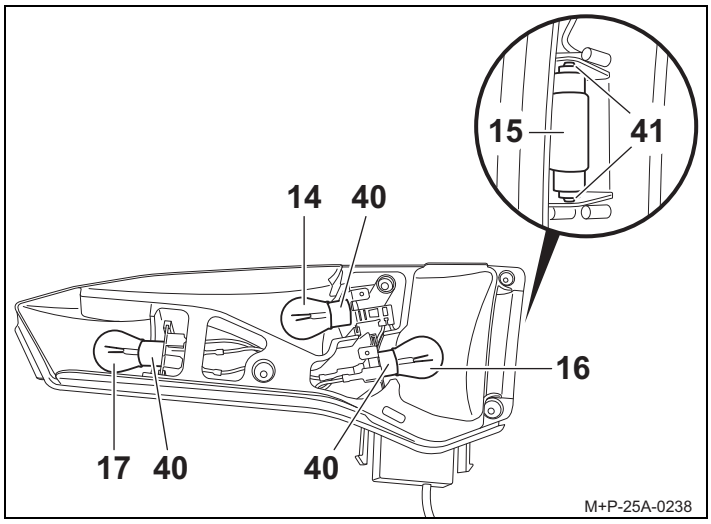

5. Appuyer légèrement sur l'ampoule défectueuse (14, 16, 17) pour la rentrer dans la douille (40), puis la tourner de 90° dans le sens inverse des aiguilles d'une montre et la sortir.
6. Retirer l'ampoule (15) de la douille (41).

Remarque

Saisir les nouvelles ampoules uniquement avec un chiffon propre pour les insérer dans la douille (40, 41).

7. Appuyer légèrement sur la nouvelle ampoule (14) pour la rentrer dans la douille (40), puis la tourner de 90° dans le sens des aiguilles d'une montre. Ampoules nécessaires, voir page 27.
8. Fixer de nouveau le verre diffuseur (39) à l'aide des vis (38).

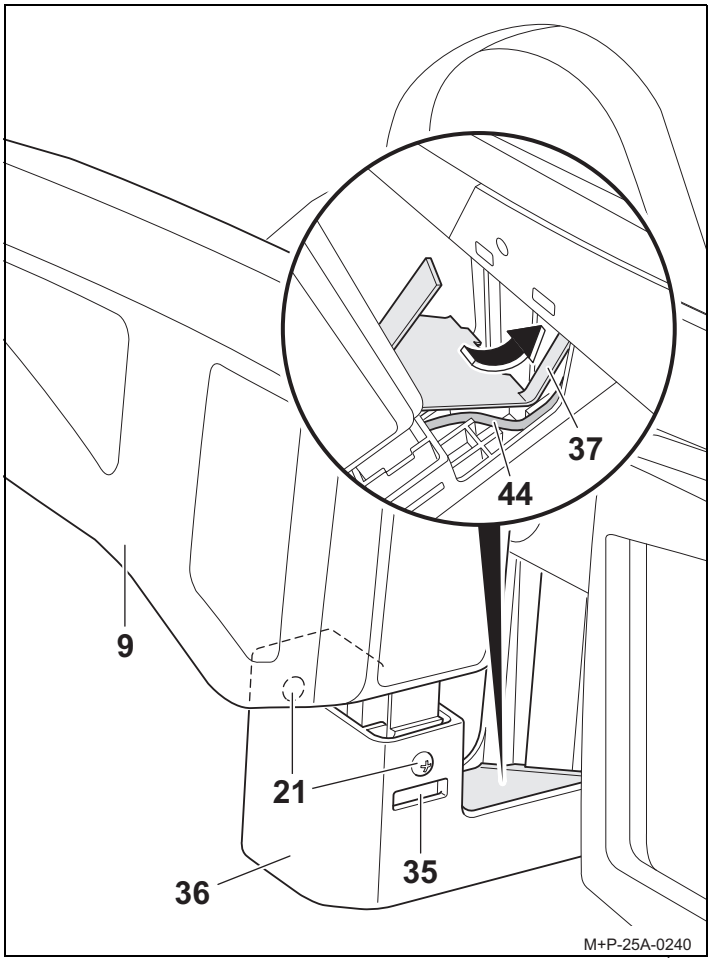

9. Insérer le bloc de feux arrière (9) dans le support (36) sans l'enclencher.
10. Poser le câble (44) dans le guide-câbles du support (36).
11. Faire passer la languette du couvercle (37) dans le rail pour roues et insérer complètement le couvercle (37) dans le support (36).
12. Insérer complètement le bloc de feux arrière (9) dans le support (36) jusqu'à enclenchement audible des verrouillages (35). Fixer à l'aide des vis (21).

Consignes de sécurité d'ordre général

Il revient au conducteur du véhicule de veiller à ce que ses capacités de voir et d'entendre ne soient pas affectées par le chargement et l'état du véhicule. Il doit veiller à ce que le véhicule et le chargement soient conformes aux directives et que le chargement n'entrave pas la sécurité de circulation du véhicule. L'éclairage et les systèmes d'éclairage prescrits doivent être présents et en état de fonctionner, même pendant la journée.

La présente Notice de montage et d'utilisation contient l'homologation du porte-vélos d'attelage et doit toujours se trouver dans le véhicule.

Se conformer aux dispositions légales correspondantes concernant l'utilisation de porte-vélos dans le pays d'utilisation.

⚠ Prudence

Les travaux et consignes de sécurité indiqués dans la présente Notice de montage et d'utilisation doivent impérativement être respectés.
Le porte-vélos d'attelage doit être utilisé uniquement pour le transport de vélos. Le porte-vélos ne convient pas à une utilisation tous terrains.
Après chaque montage, avant chaque trajet et également pendant un long voyage, contrôler que tous les raccords vissés et toutes les fixations du porte-vélos et des vélos sont bien fixés et les resserrer si nécessaire. Ce contrôle doit être répété à intervalles réguliers, en fonction des caractéristiques de la route.
Pendant le trajet, le conducteur doit vérifier, en regardant dans le rétroviseur, que le porte-vélos et les vélos ne se décalent/déplacent pas.
En cas de modifications, ralentir, poursuivre la route jusqu'au prochain point d'arrêt possible et resserrer les raccords vissés et fixations du porte-vélos et/ou des vélos.
En cas de non respect de ces consignes, le porte-vélos et les vélos montés risqueraient de se détacher et de blesser ainsi les passagers du véhicule et d'autres personnes et/ou de provoquer un accident.

⚠ Prudence

Les pièces mobiles telles que les vis filetées du support et des tendeurs rapides doivent être nettoyées et lubrifiées régulièrement afin d'éviter que les poignées rotatives ne se grippent.

Ne pas utiliser de lubrifiants sur les raccords vissés prémontés. Les raccords vissés pourraient se défaire d'eux-mêmes et le porte-vélos et les vélos montés risqueraient de se détacher et de blesser ainsi les passagers du véhicule et d'autres personnes et/ou de provoquer un accident.

⚠ Prudence

Si le chargement (les vélos) dépasse de plus de 40 cm du bord extérieur de la plage éclairante des feux de délimitation du porte-vélos, il faut le rendre visible, latéralement à 40 cm maximum de son bord et à 150 cm maximum au-dessus de la voie, vers l'avant par une lampe à lumière blanche, vers l'arrière par une lampe à lumière rouge.
Lors du transport de vélos, rendre reconnaissables les vélos dépassant latéralement.
Lors des trajets de nuit, recouvrir les réflecteurs arrière des vélos afin d'éviter de produire une image fausse de l'éclairage arrière du véhicule et de gêner ou d'induire en erreur les autres usagers de la route.

Le non respect de ces consignes pourrait provoquer un accident.

⚠ Prudence

Avant le début du trajet, contrôler le fonctionnement du système d'éclairage. Au cas où le feu antibrouillard arrière du porte-vélos est allumé, le feu antibrouillard arrière du véhicule doit être éteint, c'est-à-dire que les deux feux antibrouillard arrière ne doivent pas être allumés en même temps.
Pour les modèles de véhicules dont l'homologation fut délivrée pour la première fois après le 01.10.1998, le porte-vélos ou le chargement (les vélos) ne doivent pas recouvrir le troisième feu stop du véhicule. Le troisième feu stop du véhicule doit être visible : à droite et à gauche par rapport à l'axe longitudinal du véhicule, à un angle horizontal de 10°, vers le haut (par rapport au bord des lampes) à un angle vertical de 10° et vers le bas (par rapport au bord inférieur des lampes) à un angle vertical de 5°.
Si ces valeurs ne sont pas respectées, un troisième feu stop « de rechange » doit être monté.
Le non respect de ces consignes pourrait provoquer un accident.

⚠ Prudence

Le montage du porte-vélos et des vélos entraîne des modifications du comportement du véhicule pendant la conduite et le freinage, ainsi que de sa sensibilité au vent latéral. La vitesse maximale de 130 km/h ne doit pas être dépassée.
Ne pas recouvrir les vélos par des bâches, des revêtements de protection, etc. cela modifie fortement la surface de prise au vent et le comportement du véhicule sur la route.
Pousser autant que possible les charges lourdes vers l'avant du coffre afin d'éviter que trop de poids ne repose sur l'arrière.
Toujours adapter la conduite aux caractéristiques de la route, de la circulation et des conditions météo et conduire avec une prudence particulière si le porte-vélos est chargé.
En cas de non respect de ces consignes, le porte-vélos et les vélos montés risqueraient de se détacher et de blesser ainsi les passagers du véhicule et d'autres personnes et/ou de provoquer un accident.

⚠ Prudence

Si le véhicule est équipé d'un hayon électrique, veiller à conserver l'espace nécessaire lorsque le porte-vélos est monté. Si possible, le hayon électrique doit être désactivé et commandé manuellement.

Avant l'utilisation de laveries automatiques, démonter le porte-vélos. Le porte-vélos, le véhicule et/ou la laverie automatique pourraient sinon être endommagés.

Conseils relatifs à l’élimination

Éliminer les composants, les accessoires et les emballages afin de permettre un recyclage écologique. Ne pas jeter le jeu de lampes dans les déchets ménagers ou résiduels.

Selon la directive européenne 2012/19/UE et la loi sur les appareils électriques et électroniques (ElektroG), les appareils électriques qui ne sont plus utilisables doivent être collectés séparément et recyclés de manière écologique.

Séparer le jeu de lampes du support et éliminer les composants qui ne sont plus utilisables dans un centre de collecte approprié.

Se renseigner auprès d’un revendeur spécialisé.

E

Estimado cliente:

Nos alegramos de que se haya decidido por la compra de un portabicicletas de UEBLER.

Se deben observar estrictamente los trabajos e indicaciones de seguridad expuestos las instrucciones de montaje y uso. No nos hacemos responsables de ningún daño que se produzca debido a la no observación de lo expuesto en las instrucciones.

Número de homologación ECE

E24 E24*26R03/03*0098*01

Nota

Aquí se describe y representa el montaje y uso del portabicicletas Uebler F24. Para los portabicicletas Uebler F14 y F34 se ha de proceder de forma análoga.

Volumen de entrega

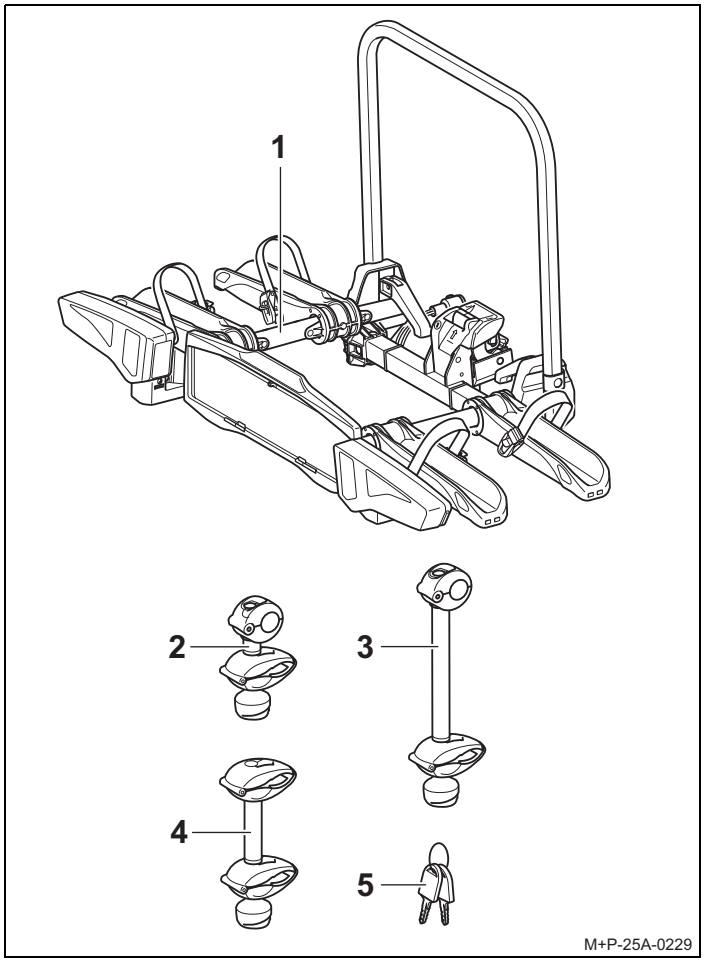

Volumen de entrega

Denominación	F14	F24	F34
	Unidades	Unidades	Unidades
1 Portabicicletas	1	1	1
2 Soporte para 1ª bicicleta	1	1	1
3 Soporte para 2ª bicicleta	–	1	1
4 Soporte para 3ª bicicleta	–	–	1
5 Llave	2	3	4

Nota

Queda reservado el derecho a modificaciones en el volumen de entrega.
Las reparaciones y el cambio de piezas se deben encargar a un taller especializado. Por motivos de seguridad, Uebler recomienda utilizar únicamente piezas de repuesto originales adquiridas en su distribuidor.

Nota

Los soportes (2), (3) y (4) se entregan separadamente dentro del paquete de entrega y no están premontados. Las llaves (5) están insertas en la cerradura de los soportes correspondientes (2), (3) y (4) así como en la cerradura de la palanca de seguridad (11).

Número de pieza

Portabicicletas Uebler F14 para 1 bicicleta
N° ref. 15940 (para automóviles con volante a la izquierda)
N° ref. 15941 (para automóviles con volante a la derecha)

Portabicicletas Uebler F24 para 2 bicicletas
N° ref. 15950 (para automóviles con volante a la izquierda)
N° ref. 15951 (para automóviles con volante a la derecha)

Portabicicletas Uebler F34 para 3 bicicletas
N° ref. 15960 (para automóviles con volante a la izquierda)
N° ref. 15961 (para automóviles con volante a la derecha)

Portabicicletas

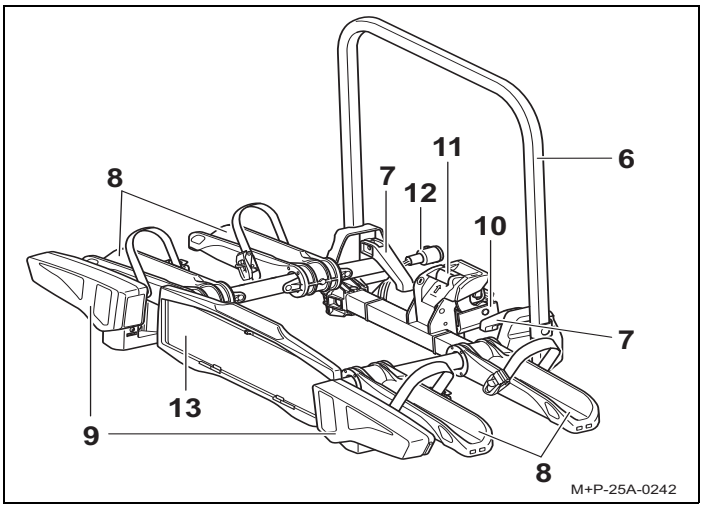

Denominación
6 Marco soporte
7 Cierre rápido
8 Raíles para las ruedas
9 Grupo óptico trasero
10 Alojamiento para enganche para remolque
11 Palanca de seguridad para alojamiento del enganche para remolque
12 Conector
13 Soporte de la matrícula

Datos técnicos

Peso específico	
Uebler F14, para máx. 1 bicicleta	aprox. 9,9 kg
Uebler F24, para máx. 2 bicicletas	aprox. 12 kg
Uebler F34, para máx. 3 bicicletas	aprox. 14,5 kg

Carga máxima (carga portante)	
Uebler F14, a partir de un valor D[1] 5,3 kN - para una carga de apoyo mín. de 50 kg	 30 kg
Uebler F24, a partir de un valor D[1] 5,3 kN - para una carga de apoyo mín. de 50 kg	 38 kg
Uebler F24, a partir de un valor D[1] 6,7 kN - para una carga de apoyo mín. de 50 kg - para una carga de apoyo mín. de 75 kg	 38 kg 60 kg
Uebler F34, a partir de un valor D[1] 5,3 kN	--[2]
Uebler F34, a partir de un valor D[1] 6,7 kN - para una carga de apoyo mín. de 50 kg - para una carga de apoyo mín. de 75 kg	 35,5 kg 54 kg

1. Ver la placa de características del dispositivo de remolque
2. No autorizado

Alimentación de corriente	
Uebler F14, para máx. 1 bicicleta	de 13 polos, 12 V
Uebler F24, para máx. 2 bicicletas	de 13 polos, 12 V
Uebler F34, para máx. 3 bicicletas	de 13 polos, 12 V

Diámetro máximo del tubo del cuadro de la bicicleta	
Tubo redondo	75 mm
Tubo ovalado	75x45 mm

Montar/desmontar el portabicicletas en el vehículo

Atención

El dispositivo de remolque debe ser adecuado para montar un portabicicletas:

- Material del dispositivo de remolque: acero por lo menos St 52-3 (ver placa de características en el dispositivo de remolque)

Si no se tiene esto en cuenta, el portabicicletas podría soltarse del vehículo junto con las bicicletas y lesionar a otras personas o provocar un accidente.
El cabezal de bola se debe limpiar y desengrasar antes de proceder al montaje.

Precaución

Si no se tiene en cuenta la alteración de las medidas del vehículo (anchura, altura y profundidad) cuando está montado el portabicicletas, se pueden producir lesiones personales y/o daños materiales.
Tenga en cuenta las nuevas medidas al pasar por túneles o pasos estrechos. Preste atención al ir marcha atrás.

Precaución

Antes de cada trayecto se ha de comprobar si el sistema de alumbrado está en perfectas condiciones, pues de otro modo se pueden producir accidentes.

Montar el portabicicletas en el vehículo

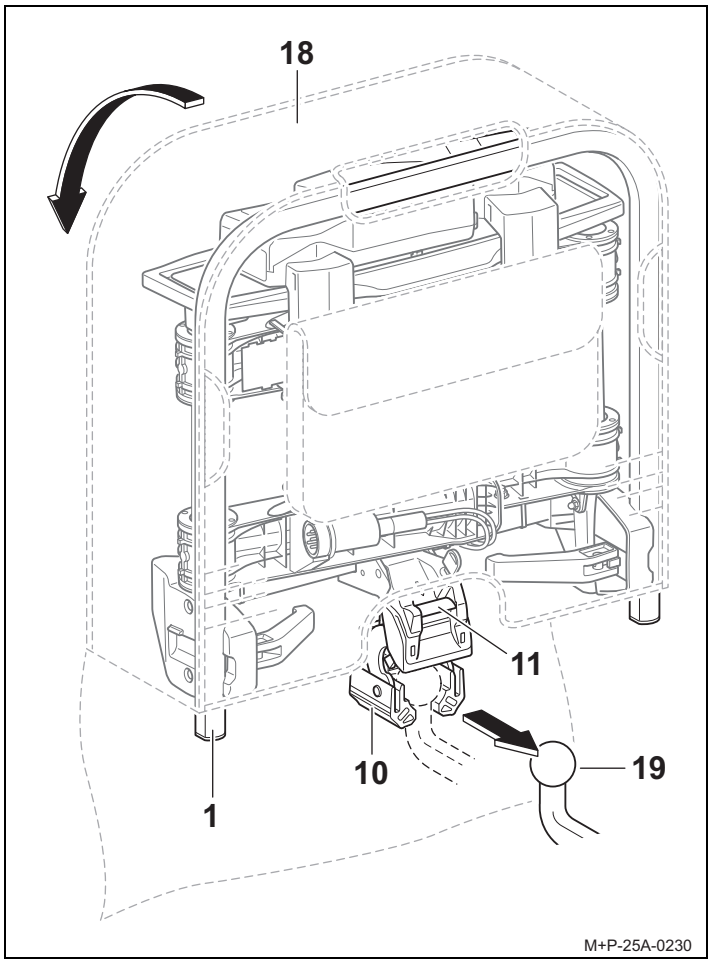

1. Abra la tapa de la bolsa[1] (18).
2. Presione la palanca de seguridad (11) para desplegar el alojamiento (10).
3. Sostenga el portabicicletas (1) en vertical y deslice el alojamiento (10) sobre el cabezal de bola del enganche para remolque (19).
4. Abata el portabicicletas (1) hacia abajo hasta que la palanca de seguridad (11) encaje de forma audible. La marca roja en la palanca de seguridad (11) ya no debe quedar a la vista.
5. Compruebe si el portabicicletas (1) está paralelo al parachoques y, más o menos, paralelo al suelo. Zarandee el portabicicletas (1) para comprobar si está firmemente asentado. En caso necesario, retire el portabicicletas (1) y vuelva a montarlo.
6. Retire la bolsa (18) del portabicicletas (1).

1. La bolsa es de adquisición opcional (número de referencia: 19840 para portabicicletas Uebler F24 y 19850 para portabicicletas Uebler F34).

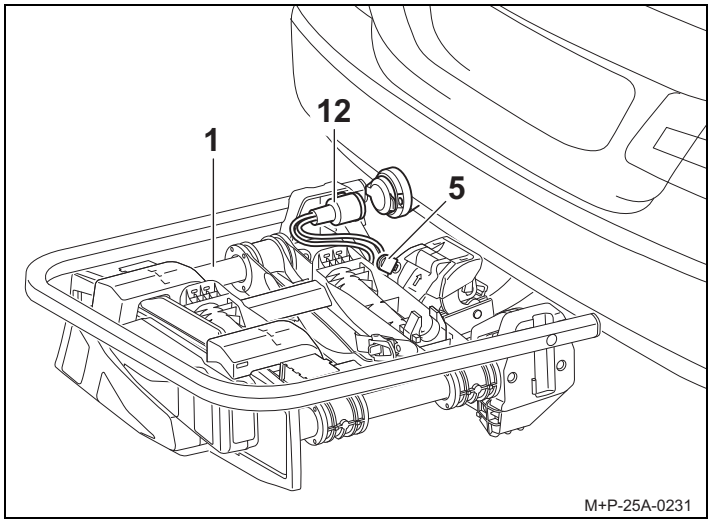

7. Bloquee el portabicicletas (1) con la llave (5) y retire la llave (5).
8. Enchufe el conector (12) al vehículo y bloquéelo en el sentido de las agujas del reloj.

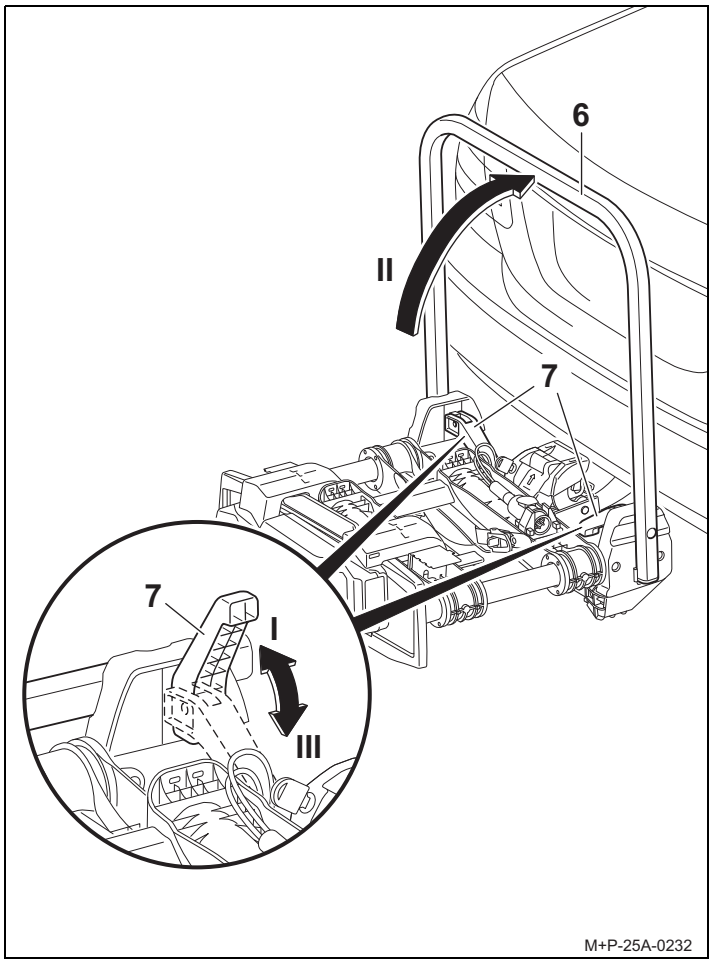

9. Abra el cierre rápido (7) (flecha I), coloque el marco soporte (6) en posición vertical (flecha II) y cierre el cierre rápido (7) (flecha III).

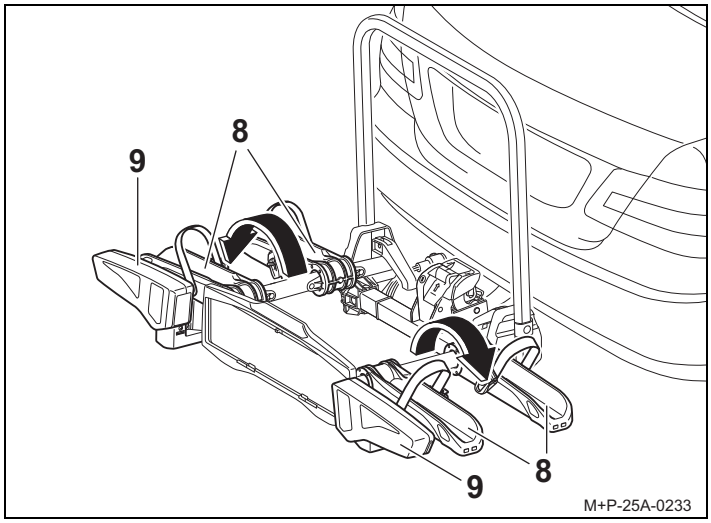

Precaución

No despliegue los rieles de las ruedas (8) con los grupos ópticos traseros (9), ya que esto puede causar daños.

10. Despliegue los rieles de las ruedas (8) en la dirección de la flecha.
11. Compruebe el funcionamiento de los grupos ópticos traseros (9).

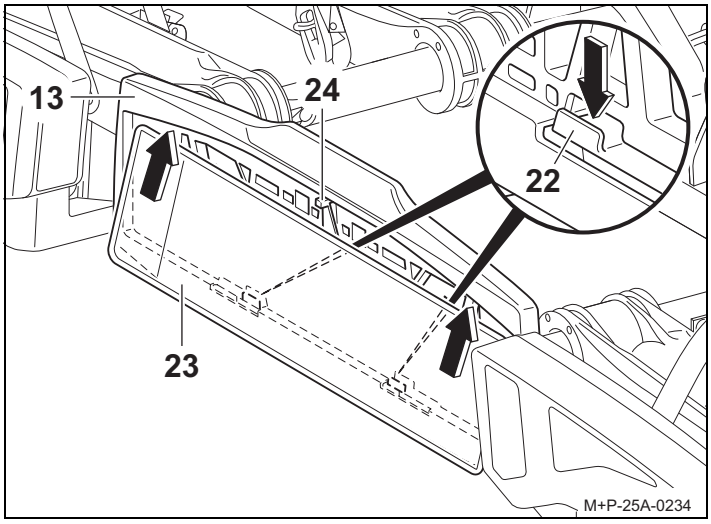

12. Empuje la matrícula (23) desde abajo en diagonal detrás del soporte de la matrícula (13). Presione el soporte (22) hacia abajo, presione la matrícula (23) detrás de él. Suelte el soporte (22) y fije así la matrícula (23).
13. Compruebe que la matrícula (23) esté bien asentada.

Nota

Para colocar matrículas más altas, empuje hacia atrás el tope (24) e inserte totalmente la matrícula en el soporte de la matrícula (13).

Nota

La matrícula del portabicicletas tiene que coincidir con la matrícula oficial del vehículo y ser bien legible.

Desmontar el portabicicletas del vehículo

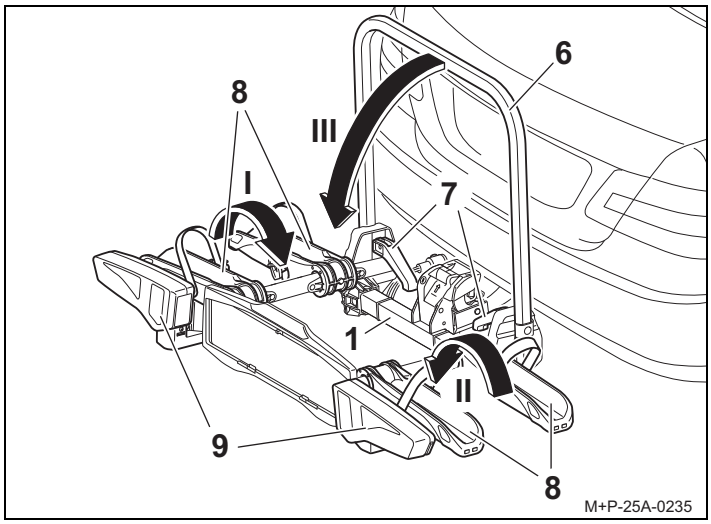

Precaución

No pliegue los rieles de las ruedas (8) con los grupos ópticos traseros (9), ya que esto puede causar daños.

1. Pliegue los rieles de las ruedas (8) en la dirección de la flecha (flecha I, luego flecha II).
2. Abra el cierre rápido (7), pliegue el marco soporte (6) en la dirección de la flecha (flecha III) y cierre el cierre rápido (7).

Nota

El cierre rápido (7) y el marco soporte (6) deben limpiarse con regularidad, cuando estén sucios o cuando se muevan con dificultad usando agua con jabón.

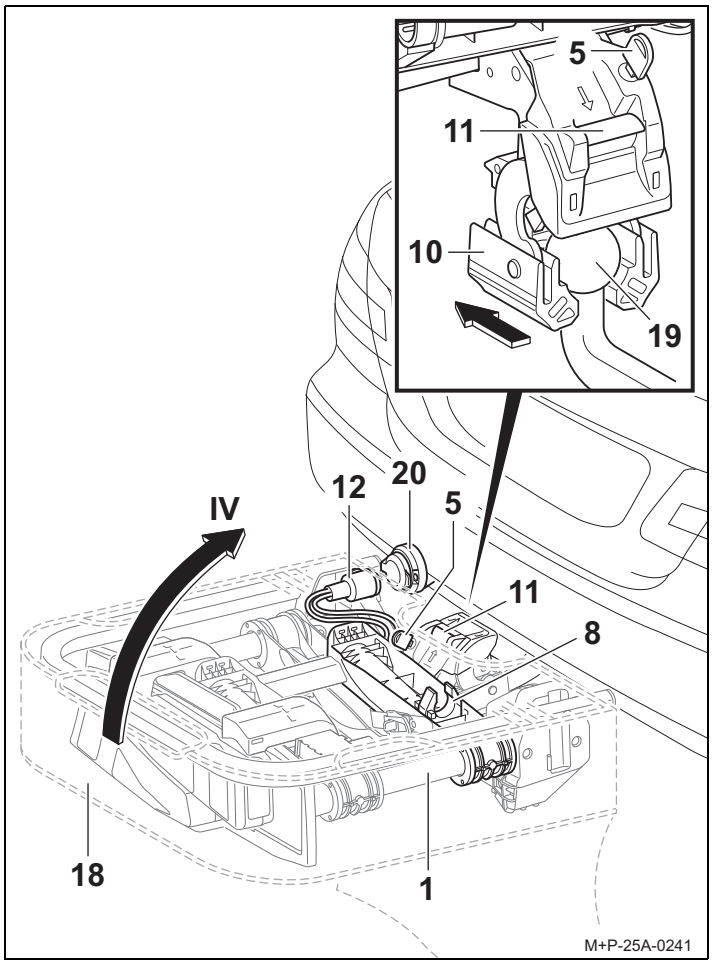

3. Desenchufe el conector (12) de la toma (20) e insértelo en su alojamiento[2] previsto en el raíl para ruedas (8).
4. Abra el portabicicletas (1) con la llave (5).
5. Deslice la bolsa (18) sobre el portabicicletas (1).
6. Presione la palanca de seguridad (11) y gire el portabicicletas (1) en vertical hacia arriba (flecha IV).
7. Baje el portabicicletas (1) del cabezal de bola del enganche para remolque (19) tirando de él hacia atrás.
8. Deposite el portabicicletas (1) con el alojamiento (10) en el suelo para cerrar así el alojamiento (10).
9. Cierre la tapa de la bolsa (18).

Montar/desmontar bicicletas

Precaución

El portabicicletas para el dispositivo de remolque únicamente se debe utilizar para transportar bicicletas.
En el portabicicletas solo se pueden transportar bicicletas con un peso máximo de 30 kg cada una.
De ningún modo se puede superar la carga máxima autorizada para el portabicicletas, la carga de apoyo del dispositivo de remolque, el peso total autorizado para el vehículo ni la carga máxima autorizada por eje del vehículo (véase el manual de instrucciones del vehículo).
Si no se tiene esto en cuenta, el portabicicletas podría soltarse del vehículo junto con las bicicletas y producirle lesiones a usted o a otras personas y/o provocar un accidente.

Precaución

Antes de proceder al montaje, retire de las bicicletas y guarde los asientos para niños y todas las piezas sueltas, como botellas de bebidas, bolsas para sillín, baterías de bicicletas eléctricas, etc.
Las bicicletas deben fijarse al portabicicletas lo más homogéneamente posible y con un centro de gravedad bajo, y cada una de ellas debe asegurarse contra caída al cuadro de la bicicleta por medio de un soporte, así como con una correa de sujeción en la rueda delantera y en la trasera.
Si no se hace así, las bicicletas podrían soltarse del vehículo durante el viaje y provocar un accidente a los demás usuarios de la carretera con los consecuentes daños personales y materiales.

Precaución

Peligro de que se produzcan lesiones si se resbalan o se caen las bicicletas. Asegure las bicicletas para que no se puedan resbalar ni caer.
Lleve a cabo el montaje y desmontaje de las bicicletas con otra persona.

Precaución

Según sea el tipo de vehículo, puede ser que el portabicicletas, con las bicicletas, esté situado excesivamente cerca del sistema de escape del vehículo. La elevada temperatura del tubo de escape o de los gases de escape podría dañar el portabicicletas y las bicicletas. En este caso, el portabicicletas no es apto para el uso.
Para transportar bicicletas con elementos de carbono, consulte al fabricante o productor si son aptas para ser transportadas en el portabicicletas.

2. no en el caso del portabicicletas Uebler F14

Disposición de las bicicletas

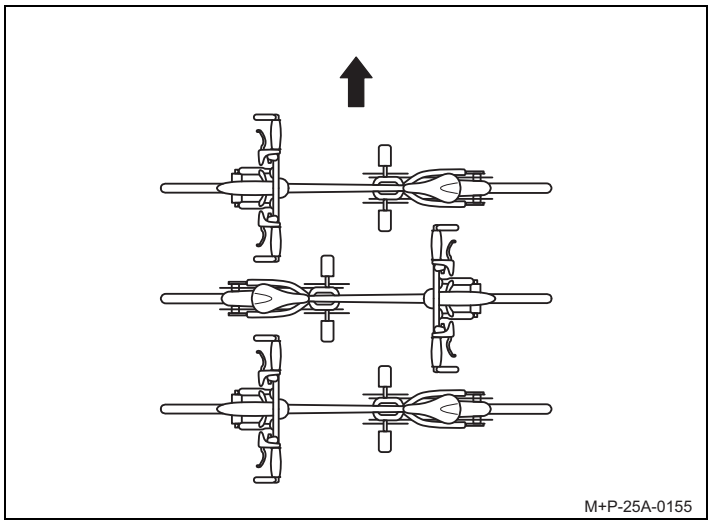

Respete la colocación de las bicicletas según el sentido de marcha (flecha), tal y como aquí se representa.

Nota

Coloque las bicicletas pesadas cerca del vehículo y las más ligeras (por ejemplo, bicicletas de niños) más hacia fuera del portabicicletas.
Monte la primera bicicleta con la corona dentada mirando hacia el vehículo.

Montar la primera bicicleta

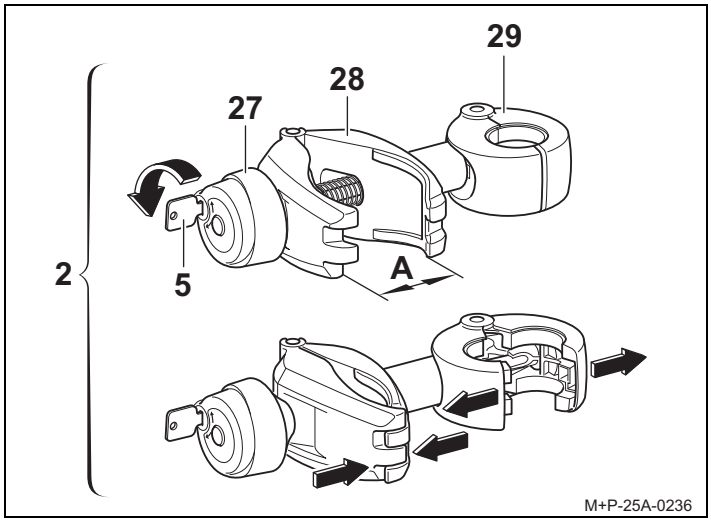

1. Extraiga el soporte (2) del embalaje y prepárelo para el montaje de la bicicleta.
2. Desbloquee el mango giratorio (27) con la llave (5).
3. Desenrosque la pinza (28) con el mango giratorio (27) hasta que la pinza (28) esté abierta (A).
4. Oprima las dos partes de la pinza (28) y manténgala apretada. Se abre la pinza (29).

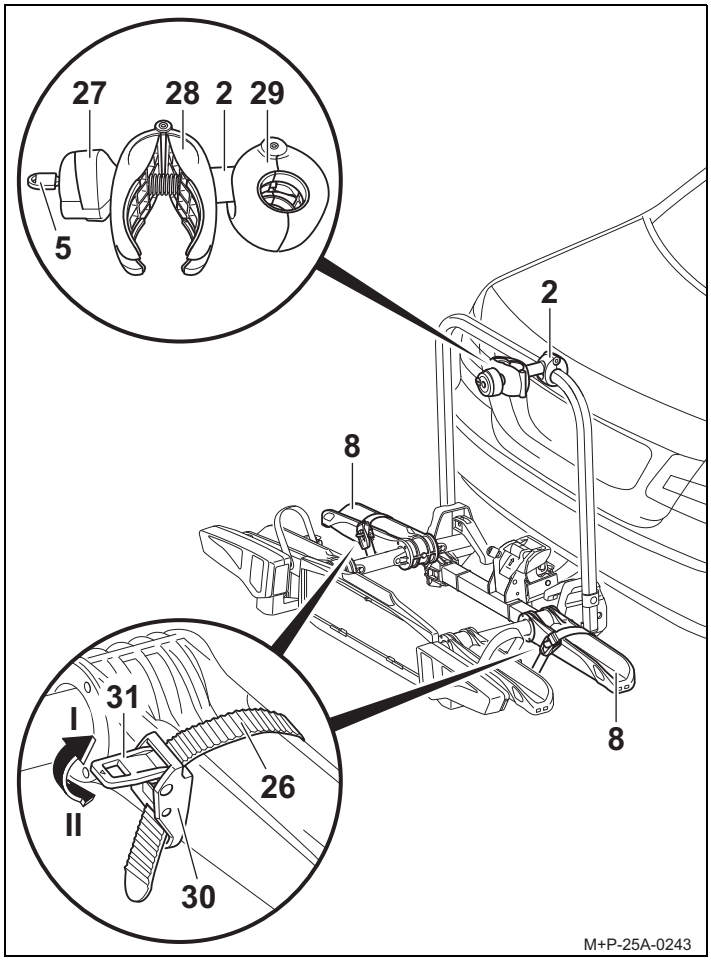

5. Coloque la pinza abierta (29) alrededor del marco soporte y ciérrela alrededor de este soltando la pinza (28).
6. Presione el tensor (31) (flecha II) y extraiga la correa de sujeción (26).

⚠ Precaución

Fije el soporte (2) solo al cuadro de la bicicleta, pues de otro modo se podrían dañar otros componentes de la misma.
No se debe pinzar ningún otro componente como, por ejemplo, cables del cambio o del freno. Los soportes defectuosos se deben cambiar inmediatamente.

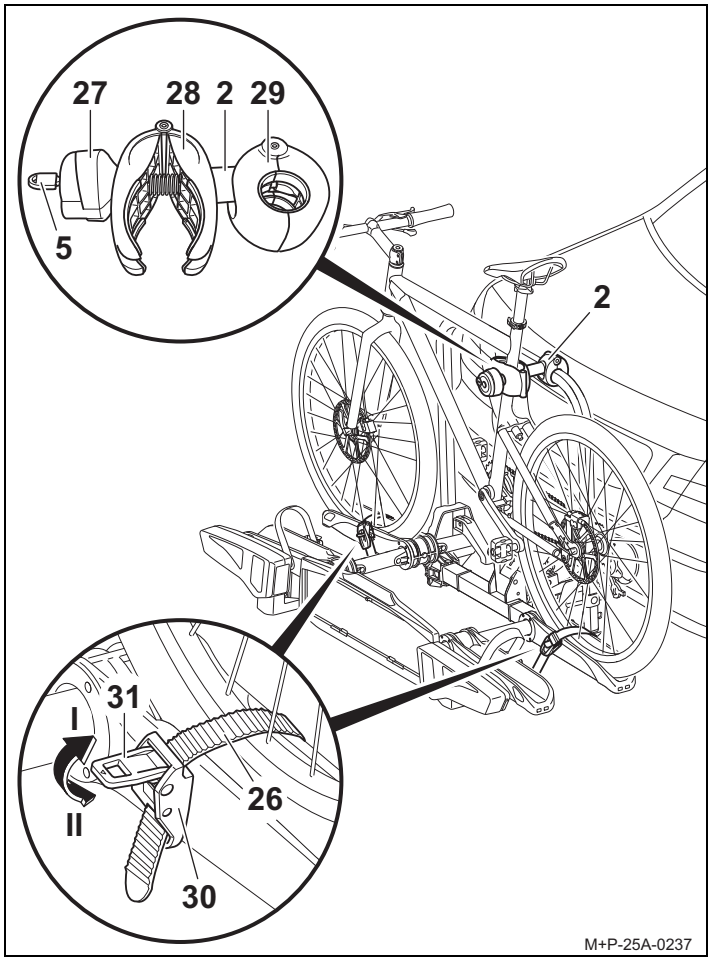

7. Deposite la bicicleta sobre los carriles para las ruedas y colóquela en el cuadro de la bicicleta con la pinza (28) del soporte (2). Asegure la bicicleta contra el vuelco.
8. Atornille la pinza (28) al cuadro de la bicicleta con el mango giratorio (27).
9. Bloquee el soporte (2) con la llave (5) y retire la llave (5).
10. Pase la correa de sujeción (26) centrada entre los radios de la rueda, pásela por la hebilla (30) y apriétela.

⚠ Precaución

No apriete demasiado la correa de sujeción (26), ya que se podrían dañar los neumáticos y llantas.

11. Utilizando el tensor (31), reapriete (flecha I) la correa de sujeción (26).

Nota

Los tornillos autorroscantes del soporte deben limpiarse y lubricarse periódicamente para evitar que el mango giratorio quede bloqueado.

Montar la segunda bicicleta

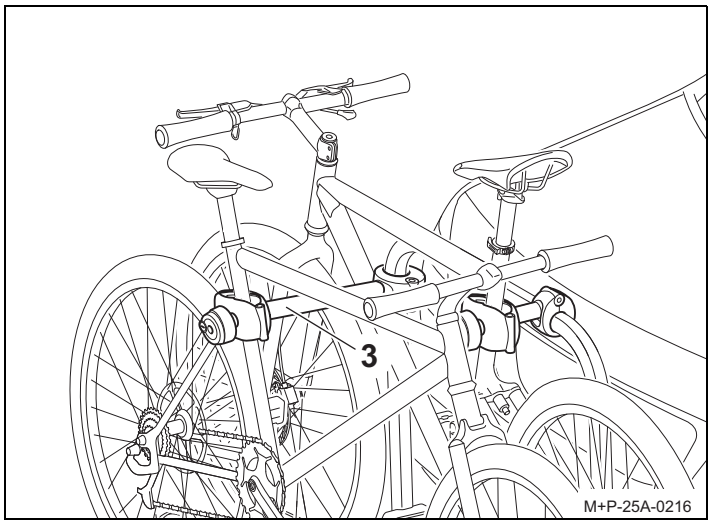

El montaje de la segunda bicicleta se realiza de forma análoga al de la primera. Se ha de tener en cuenta que las bicicletas se han de montar en sentido contrario entre sí.

⚠ Precaución

Fije el soporte (3) solo al cuadro de la bicicleta, pues de otro modo se podrían dañar otros componentes de la misma.
No se debe pinzar ningún otro componente como, por ejemplo, cables del cambio o del freno. Los soportes defectuosos se deben cambiar inmediatamente.

La segunda bicicleta se fija con el soporte largo (3).

Montar la tercera bicicleta

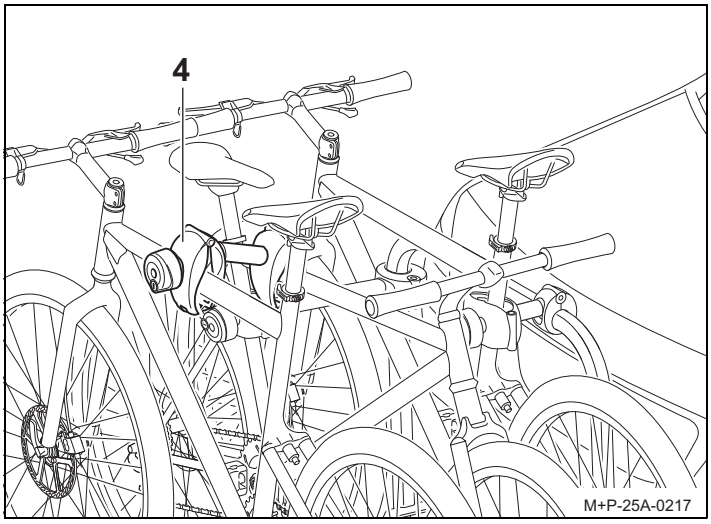

El montaje de la tercera bicicleta se realiza de forma análoga al de la primera. Se ha de tener en cuenta que las bicicletas se han de montar en sentido contrario entre sí.

⚠ Precaución

Fije el soporte (4) solo al cuadro de la bicicleta, pues de otro modo se podrían dañar otros componentes de la misma.
No se debe pinzar ningún otro componente como, por ejemplo, cables del cambio o del freno. Los soportes defectuosos se deben cambiar inmediatamente.

La tercera bicicleta se fija con el soporte adicional (4) en la segunda bicicleta.

Desmontar las bicicletas

Las bicicletas se desmontan en el orden inverso y los soportes (4), (3) y (2) se sueltan también en el orden inverso.

Preparativos para iniciar la marcha

Precaución

Después de cada montaje, antes de cada viaje así como ocasionalmente durante los viajes largos, se ha de controlar si las uniones atornilladas y fijaciones del portabicicletas y de las bicicletas están fijas. De no ser así, se deberán reapretar. Si no se tiene esto en cuenta, el portabicicletas podría soltarse del vehículo junto con las bicicletas y producirle lesiones a usted o a otras personas y/o provocar un accidente.
Este control se deberá repetir a intervalos regulares dependiendo de las características de la calzada.

Precaución

Antes de cada trayecto se ha de comprobar si el sistema de alumbrado está en perfectas condiciones, pues de otro modo se pueden producir accidentes.

Nota

La matrícula y el dispositivo de alumbrado del portabicicletas no deben quedar ocultos.

Si el portabicicletas no está totalmente cargado se ha de prestar atención a que se den las siguientes condiciones:

- se han retirado del marco soporte los soportes que no se necesitan y se han guardado en el maletero de forma segura
- se han retirado y guardado todas las llaves
- se han cerrado las correas de sujeción de todos los raíles para ruedas.

Cambio de bombillas

Precaución

Para cambiar las bombillas es necesario apagar el encendido del vehículo y desenchufar el sistema del dispositivo de alumbrado de la toma del sistema eléctrico del enganche para remolque. Si no se tiene esto en cuenta, se puede producir un cortocircuito o daños materiales. En caso de duda, encargue el cambio de las bombillas a un taller especializado.

Nota

El cambio de bombillas se describe y representa tomando como ejemplo el grupo óptico trasero izquierdo del portabicicletas. Para el grupo óptico trasero derecho se deberá proceder de forma análoga.

Nota

Al encargar una nueva bombilla, se debe especificar la bombilla afectada (14, 15, 16, 17).

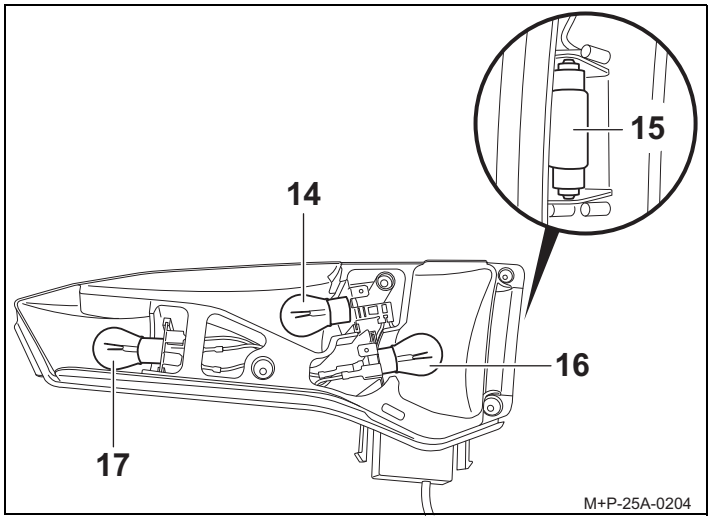

Denominación	N° de pieza de repuesto
14 Intermitente[1] BL PY21W 12 V amarillo	E1687
15 Iluminación de la matrícula[1] BL C5W 12 V (35 mm de largo) blanca	E1687
16 Luz trasera antiniebla[1] del grupo óptico trasero izquierdo BL PR21W 12 V roja	E1687
Luz de marcha atrás[1] del grupo óptico trasero derecho BL P21W 12 V blanca	E1687
17 Freno/luz trasera[1] BL P21/5W 12 V blanca	E1687

1. La bombilla se puede adquirir en el comercio.

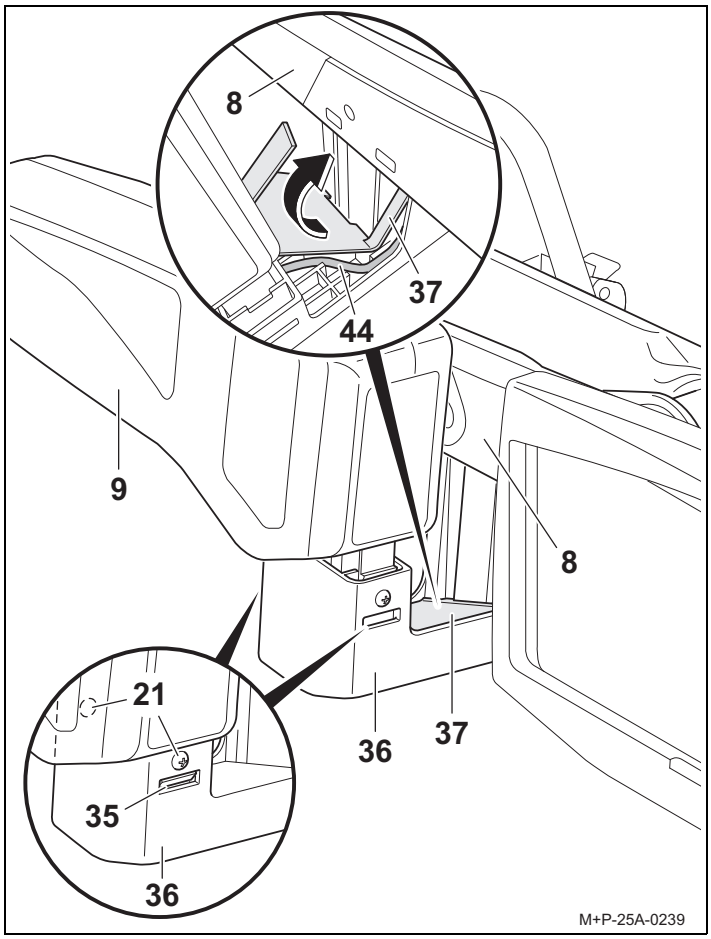

1. Desenrosque los tornillos (21). Presione los bloqueos (35)

y levante con cuidado la el grupo óptico trasero (9).

2. Levante con cuidado la cubierta (37) con el cable (44) del grupo óptico trasero (9) y extráigalo en la dirección de la flecha.
3. Retire completamente el grupo óptico trasero (9) del alojamiento (36).

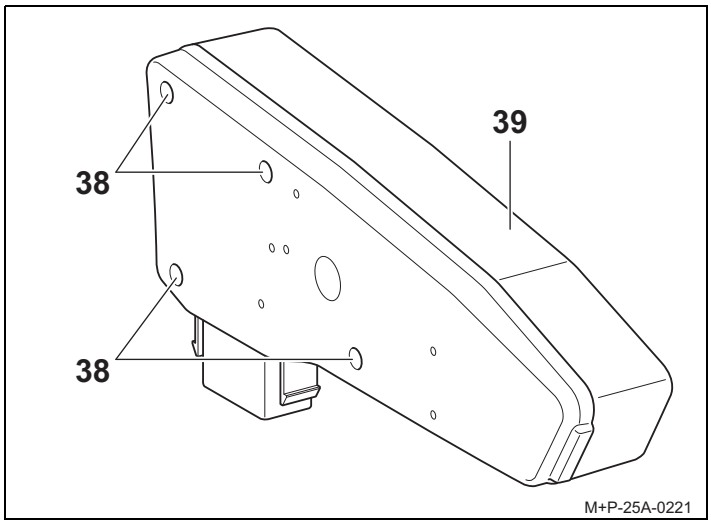

4. Desenrosque los tornillos (38) y retire el cristal de dispersión (39).

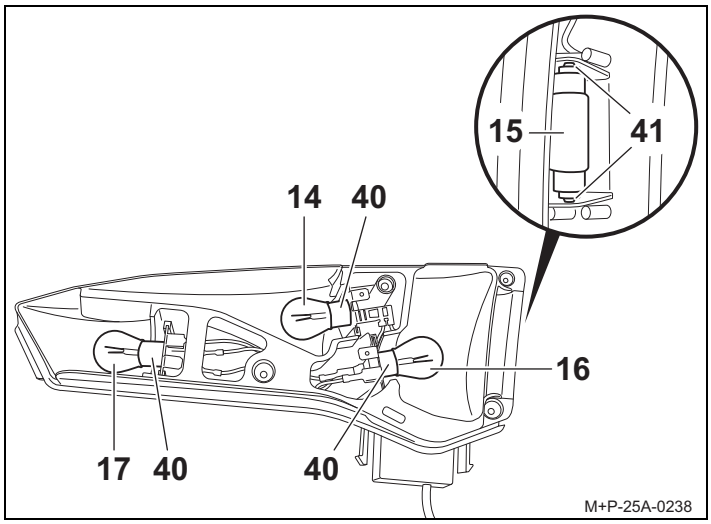

5. Presione ligeramente la bombilla defectuosa (14, 16, 17) en el casquillo (40), gírela 90° en sentido contrario a las agujas del reloj y sáquela.
6. Extraiga la bombilla (15) del casquillo (41).

Nota

Agarre las bombillas nuevas únicamente con un paño limpio y colóquelas en el casquillo correspondiente (40, 41).

7. Presione ligeramente la nueva bombilla (14) en el casquillo (40) y gírela 90° en el sentido de las agujas del reloj. Bombillas necesarias, ver pág. 37.
8. Vuelva a atornillar el cristal de dispersión (39) apretando los tornillos (38) con la mano.

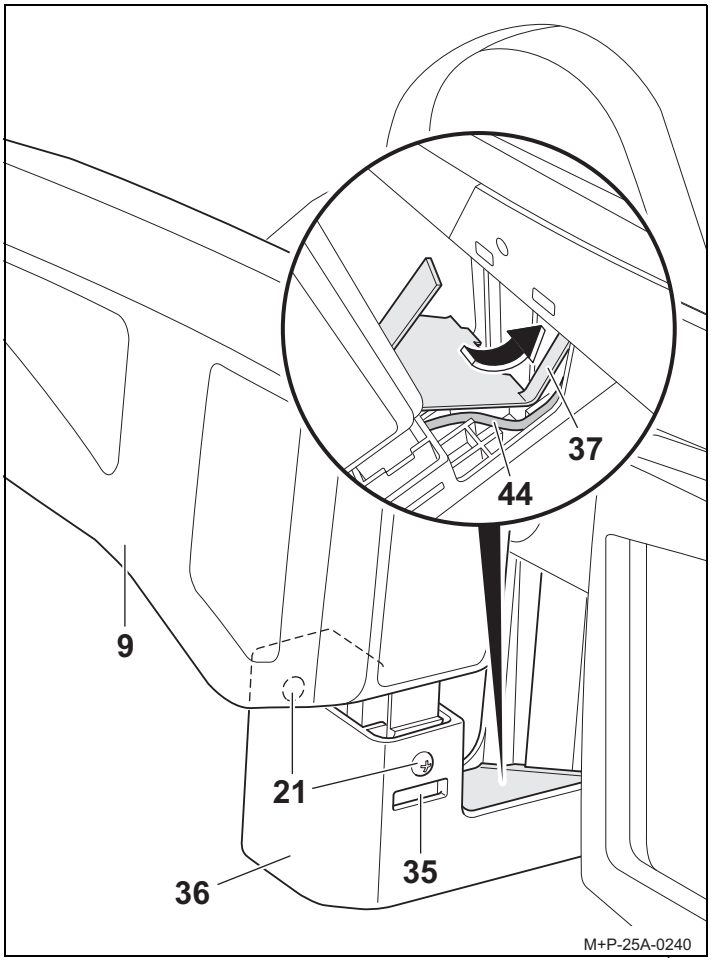

9. Introduzca el grupo óptico trasero (9) en el alojamiento (36) sin encastrarlo.
10. Tienda el cable (44) en la guía de cables del alojamiento (36).
11. Pase la lengüeta larga de la tapa (37) por el raíl para ruedas e inserte la tapa (37) totalmente en el alojamiento (36).
12. Introduzca completamente el grupo óptico trasero (9) en el alojamiento (36) hasta que los bloqueos (35) encajen de forma audible y asegúrelo con tornillos (21).

P

Estimado ciente,

É com grande satisfação que registamos a sua preferência por um suporte de bicicletas da marca UEBLER.

Os trabalhos e as advertências de segurança constantes do presente manual de montagem e de instruções devem ser rigorosamente cumpridos. Os danos resultantes do não cumprimento dos mesmos excluem qualquer responsabilidade do fabricante.

N.º de homologação ECE

E24 E24*26R03/03*0098*01

Nota

A montagem e utilização são descritas para o suporte de bicicletas Uebler F24. O procedimento é idêntico para os suportes de bicicletas Uebler F14 e Uebler F34.

Material fornecido

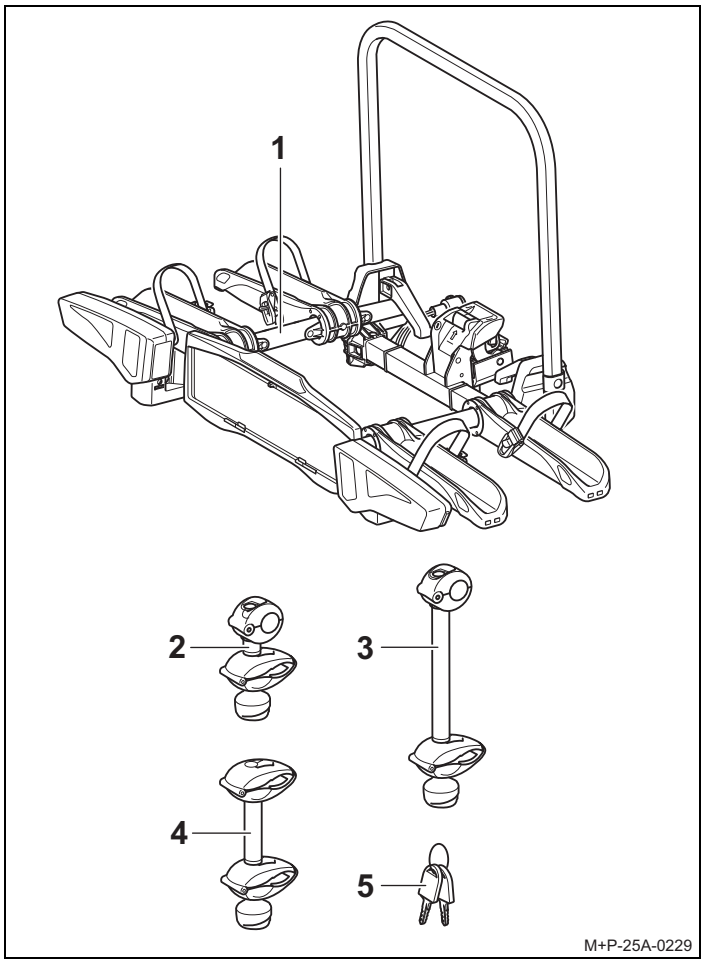

Material fornecido

Designação	F14 Número de peças	F24 Número de peças	F34 Número de peças
1 Suporte de bicicletas	1	1	1
2 Suporte 1.ª bicicleta	1	1	1
3 Suporte 2.ª bicicleta	–	1	1
4 Suporte 3.ª bicicleta	–	–	1
5 Chave	2	3	4

Nota

Reservados os direitos de alteração do âmbito do material fornecido.
As reparações ou substituições de componentes devem ser entregues a empresas especializadas. Por motivos de segurança, a Uebler recomenda que sejam utilizadas apenas peças de substituição originais adquiridas junto de lojas da especialidade.

Nota

Os suportes (2), (3) e (4) são fornecidos em separado e não estão pré-montados. As chaves (5) estão inseridas nas fechaduras dos suportes (2), (3) e (4), bem como na fechadura da alavanca de segurança (11).

Número de peça

Suporte de bicicletas Uebler F14 para 1 bicicleta
Ref.ª de encomenda 15940 (veículo com volante à esquerda)
Ref.ª de encomenda 15941 (veículo com volante à direita)

Suporte de bicicletas Uebler F24 para 2 bicicletas
Ref.ª de encomenda 15950 (veículo com volante à esquerda)
Ref.ª de encomenda 15951 (veículo com volante à direita)

Suporte de bicicletas Uebler F34 para 3 bicicletas
Ref.ª de encomenda 15960 (veículo com volante à esquerda)
Ref.ª de encomenda 15961 (veículo com volante à direita)

Suporte de bicicletas

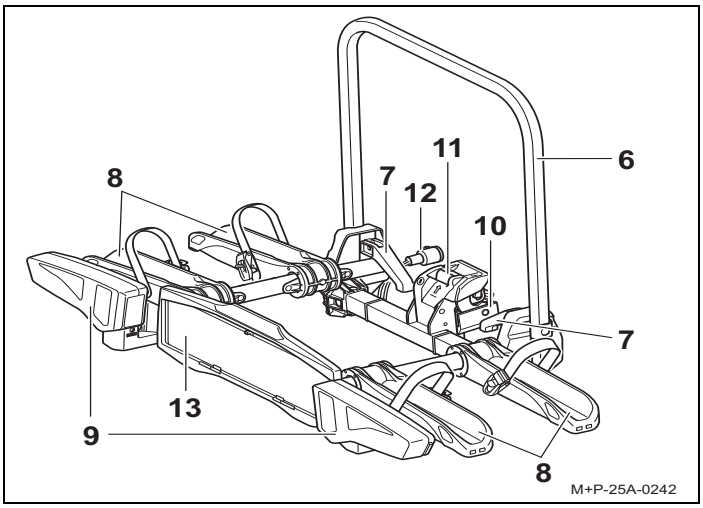

Designação
6 Arco do suporte
7 Desengate rápido
8 Calhas para as rodas
9 Farolins traseiros
10 Encaixe para o dispositivo de engate de reboque
11 Alavanca de segurança do encaixe do dispositivo de engate de reboque
12 Ficha
13 Suporte da matrícula

Dados técnicos

Peso líquido	
Uebler F14, para máx. 1 bicicleta	aprox. 9,9 kg
Uebler F24, para máx. 2 bicicletas	aprox. 12 kg
Uebler F34, para máx. 3 bicicletas	aprox. 14,5 kg

Carga máxima (volume de carga)	
Uebler F14, a partir do valor D[1] 5,3 kN - com carga vertical admissível sobre a lança mín. 50 kg	30 kg
Uebler F24, a partir do valor D[1] 5,3 kN - com carga vertical admissível sobre a lança mín. 50 kg	38 kg
Uebler F24, a partir do valor D[1] 6,7 kN - com carga vertical admissível sobre a lança mín. 50 kg - com carga vertical admissível sobre a lança mín. 75 kg	38 kg 60 kg
Uebler F34, a partir do valor D[1] 5,3 kN	--[2]
Uebler F34, a partir do valor D[1] 6,7 kN - com carga vertical admissível sobre a lança mín. 50 kg - com carga vertical admissível sobre a lança mín. 75 kg	35,5 kg 54 kg

1. ver placa de identificação no dispositivo de engate de reboque
2. Não permitido

Alimentação de corrente	
Uebler F14, para máx. 1 bicicleta	13 polos, 12 V
Uebler F24, para máx. 2 bicicletas	13 polos, 12 V
Uebler F34, para máx. 3 bicicletas	13 polos, 12 V

Diâmetro máximo dos tubos da armação de bicicletas	
Tubo redondo	75 mm
Tubo oval	75 x 45 mm

Montar e desmontar o suporte de bicicletas

Cuidado

O dispositivo de reboque deve ser adequado para montagem de um suporte de bicicletas:

- Material do dispositivo de engate de reboque com espessura mín. 52-3 (consultar a placa de identificação no dispositivo de engate de reboque)

Em caso de incumprimento do disposto, é possível que o suporte de bicicletas e as bicicletas já montadas se soltem do veículo, originando ferimentos em pessoas e/ou acidentes. A cabeça esférica deve ser limpa de sujidades e de lubrificante antes da montagem.

Cuidado

A alteração das dimensões do veículo (largura, altura, profundidade) em conjunto com o suporte de bicicletas, pode, em caso de desrespeito pelas dimensões do veículo, originar ferimentos em si próprio ou em terceiros, e/ou originar danos materiais.
Nas entradas e passagens, ter em atenção a alteração das dimensões do veículo. Atenção na marcha-atrás.

Cuidado

Verificar o funcionamento correto do dispositivo de iluminação antes de qualquer deslocação, caso contrário, podem ocorrer acidentes.

Montar o suporte de bicicletas no veículo

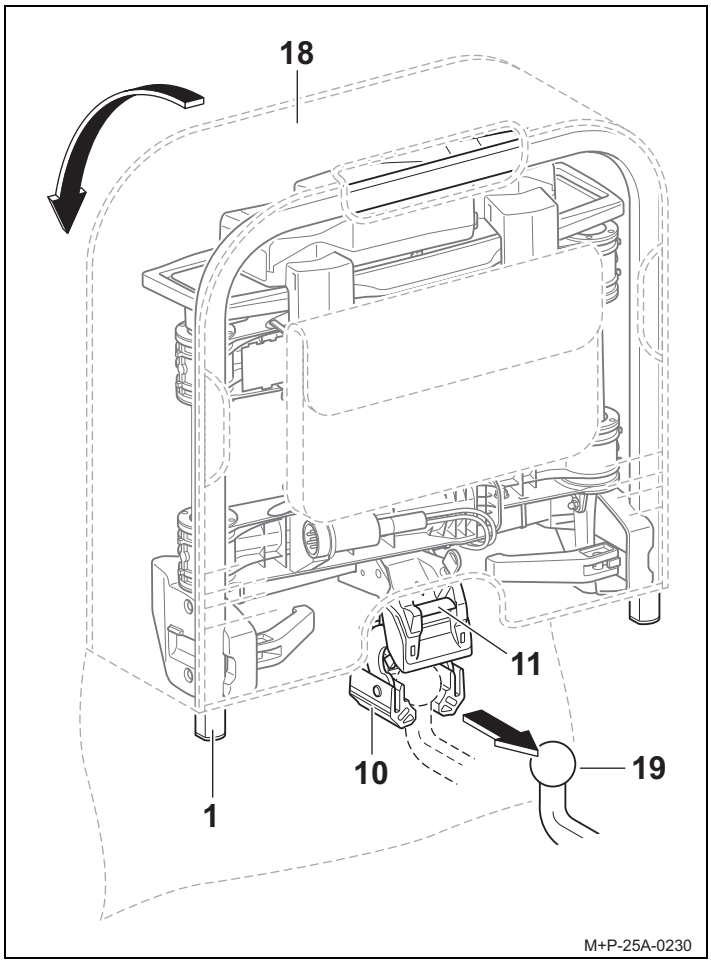

1. Abrir a tampa da bolsa[1] (18).
2. Pressionar a alavanca de segurança (11) para abrir o encaixe (10).
3. Manter o suporte de bicicletas (1) na vertical e, com o encaixe (10), deslocar para cima da cabeça esférica do dispositivo de engate de reboque (19).
4. Bascular o suporte de bicicletas (1) para baixo até a alavanca de segurança (11) encaixar de forma audível. A marca vermelha na alavanca de segurança (11) já não pode estar visível.
5. Controlar se o suporte de bicicletas (1) está alinhado paralelamente ao para-choques e, mais ou menos, paralelamente ao chão.
   Abanar o suporte de bicicletas (1) para verificar a fixação segura. Caso necessário, desmontar o suporte de bicicletas (1) e voltar a montá-lo.
6. Remover a bolsa (18) do suporte de bicicletas (1).

1. A bolsa está disponível como opção (para o suporte de bicicletas Uebler F24 ref.ª de encomenda 19840, para o suporte de bicicletas Uebler F34 ref.ª de encomenda 19850)

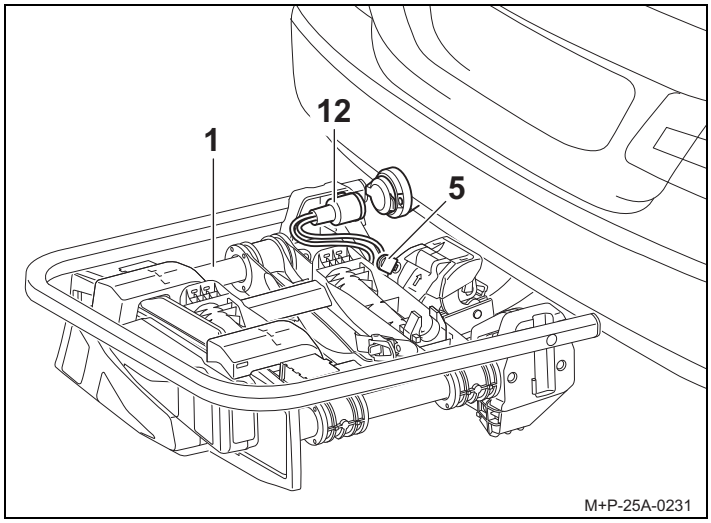

7. Bloquear o suporte de bicicletas (1) com a chave (5) e retirá-la (5).
8. Ligar a ficha (12) ao veículo e bloquear no sentido dos ponteiros do relógio.

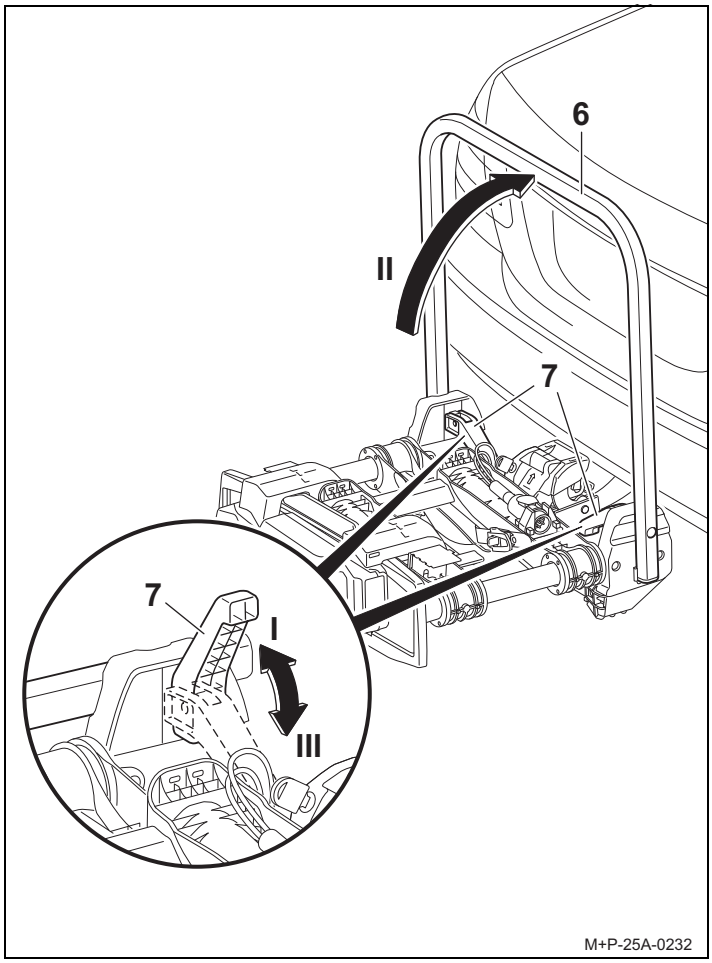

9. Abrir o desengate rápido (7) (seta I), posicionar o arco do suporte (6) na vertical (seta II) e fechar o desengate rápido (7) (seta III).

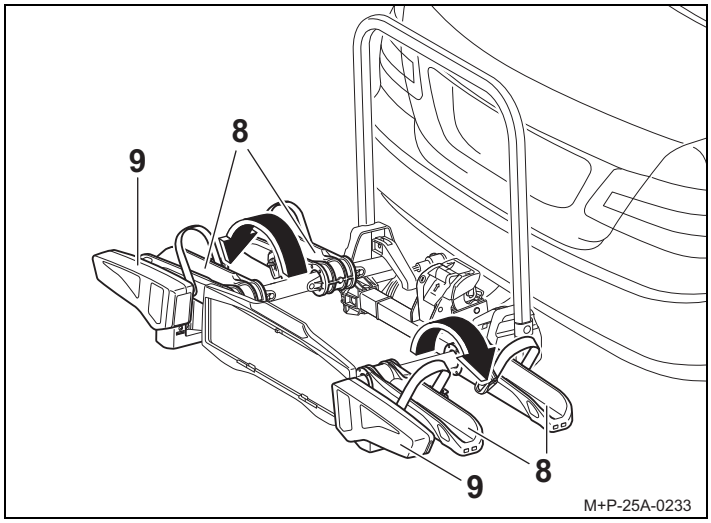

Cuidado

Não abrir as calhas para as rodas (8) com os farolins traseiros (9), dado que tal pode causar danos.

10. Abrir as calhas para as rodas (8) na direção da seta.
11. Controlar o funcionamento dos farolins traseiros (9).

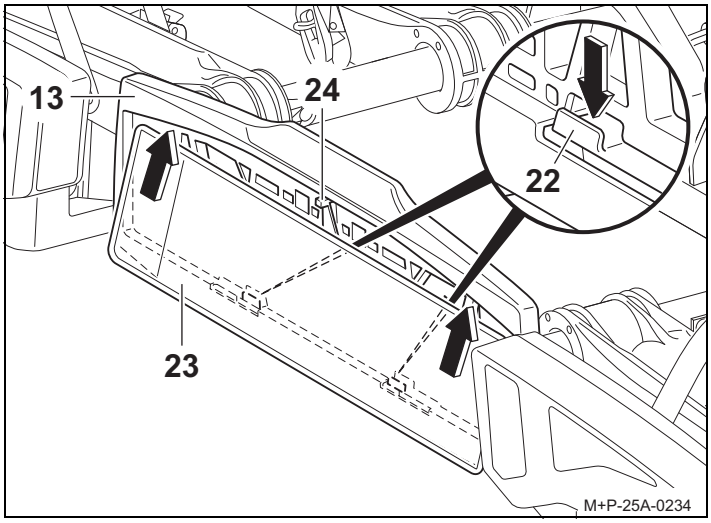

12. Empurrar a matrícula (23) na diagonal, a partir de baixo, por trás do suporte da matrícula (13). Premir o suporte (22) para baixo, premir a matrícula (23) por trás.
    Soltar o suporte (22), fixando assim a matrícula (23).
13. Verificar o correto assentamento da matrícula (23).

Nota

Para a colocação de matrículas mais altas, premir o batente (24) para trás e empurrar a matrícula totalmente para dentro do respetivo suporte (13).

Nota

A matrícula no suporte de bicicletas deve coincidir com a matrícula do veículo e estar bem legível.

Desmontar o suporte de bicicletas do veículo

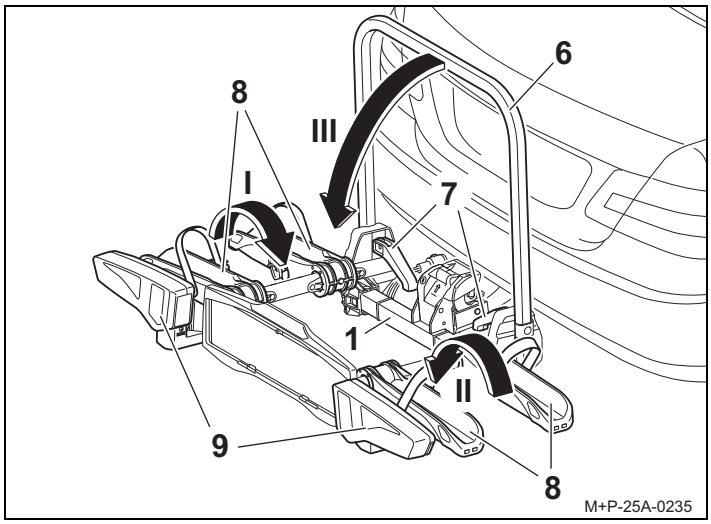

Cuidado

Não fechar as calhas para as rodas (8) com os farolins traseiros (9), dado que tal pode causar danos.

1. Fechar as calhas para as rodas (8) na direção da seta (seta I e depois seta II).
2. Abrir o desengate rápido (7), fechar o arco do suporte (6) na direção da seta (seta III) e fechar o desengate rápido (7).

Nota

O desengate rápido (7) e o arco do suporte (6) devem ser limpos com água e sabão regularmente ou em caso de sujidade/dificuldades no movimento.

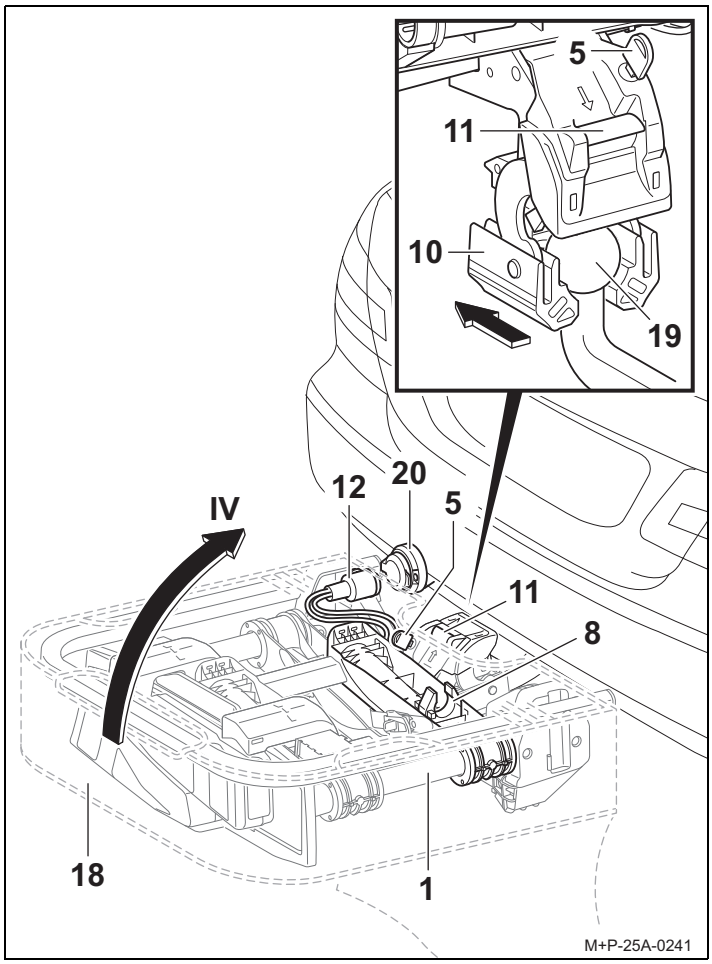

3. Rodar a ficha (12) para fora da tomada (20) e inseri-la no seu suporte[2] na calha para a roda (8).
4. Destrancar o suporte de bicicletas (1) com a chave (5).
5. Deslizar a bolsa (18) sobre o suporte de bicicletas (1).
6. Pressionar a alavanca de segurança (11) e girar o suporte de bicicletas (1) verticalmente para cima (seta IV).
7. Puxar o suporte de bicicletas (1) para trás, para fora da cabeça esférica do dispositivo de engate de reboque (19).
8. Pousar o suporte de bicicletas (1) com o encaixe (10) sobre o chão e fechar o encaixe (10) desta forma.
9. Fechar a tampa da bolsa (18).

Montar/desmontar bicicletas

Cuidado

O suporte de bicicletas para dispositivo de reboque destina-se exclusivamente ao transporte de bicicletas.
Apenas podem ser transportadas bicicletas com um peso máx. de 30 kg/cada no suporte de bicicletas.
Não é permitido exceder a carga útil máxima do suporte de bicicletas, a carga vertical admissível sobre a lança do dispositivo de engate de reboque, bem como o peso bruto admissível e a carga máxima admissível sobre o eixo do veículo (consultar Manual de Instruções do veículo).
Em caso de incumprimento do disposto, é possível que o suporte de bicicletas e as bicicletas já montadas se soltem do veículo, originando ferimentos em pessoas e/ou acidentes.

Cuidado

Antes da montagem, retirar cadeiras de criança e todas as peças soltas, tais como garrafas de bebida, alforjes, baterias das bicicletas elétricas, etc. e guardar.
As bicicletas devem ser fixas ao suporte de bicicletas de modo uniforme e com um centro de gravidade baixo, sendo cada uma fixa com um suporte no quadro da bicicleta e com cintas tensoras nas rodas dianteira e traseira, protegendo-as contra quedas.
Em caso de incumprimento destas disposições, as bicicletas podem soltar-se do veículo durante o andamento, originando acidentes na circulação automóvel, bem como danos materiais e pessoais associados.

Cuidado

Existe perigo de ferimentos em caso de derrapagem/queda das bicicletas. Fixe as bicicletas contra derrapagens/queda.
A montagem e desmontagem das bicicletas devem ser realizadas com a ajuda de uma segunda pessoa.

Cuidado

Dependendo do modelo do veículo, o suporte de bicicletas com as bicicletas pode estar posicionado demasiado perto do sistema de escape do veículo. Devido ao tubo de escape e/ou gases de escape quentes, o suporte de bicicletas e/ou as bicicletas podem ser danificados. Neste caso, o suporte de bicicletas não é adequado para utilização.
Para o transporte de bicicletas com peças em carbono, contactar o fabricante/revendedor para saber se essas bicicletas podem ser transportadas sobre o suporte de bicicletas.

2. não é válido para o suporte de bicicletas Uebler F14

Posicionamento das bicicletas

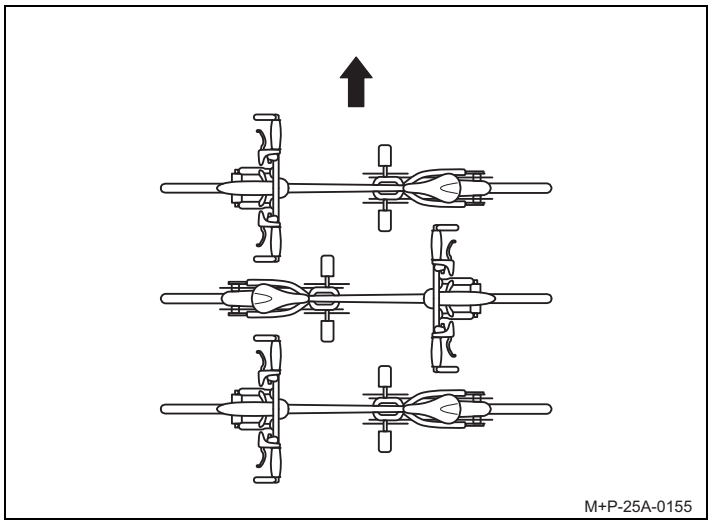

Tomar em consideração a disposição das bicicletas em relação ao sentido de marcha (seta), como aqui apresentado.

Nota

As bicicletas mais pesadas devem ser montadas mais perto do veículo e as mais leves (por ex., bicicletas de criança) na parte posterior do suporte de bicicletas.
Montar a primeira bicicleta com a cremalheira virada para o veículo.

Montagem da primeira bicicleta

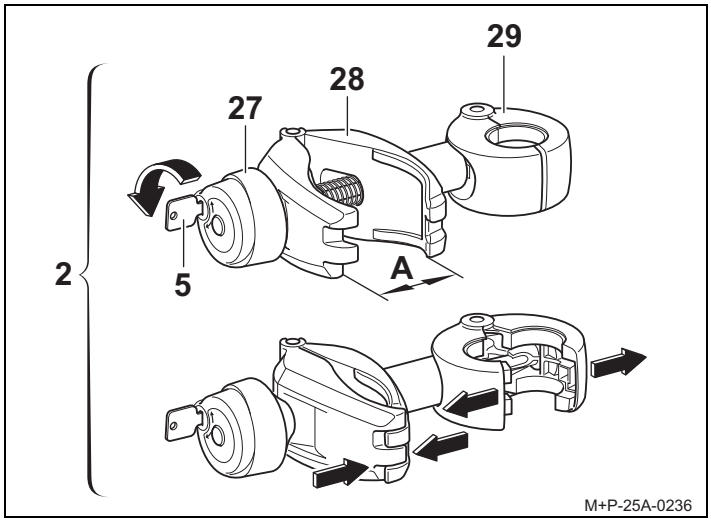

1. Retirar o suporte (2) da embalagem e preparar para a montagem da bicicleta.
2. Desbloquear o punho rotativo (27) com a chave (5).
3. Abrir o grampo (28) com o punho rotativo (27), até este (28) ficar aberto (A).
4. Pressionar o grampo (28) e segurar. O grampo (29) abre-se.

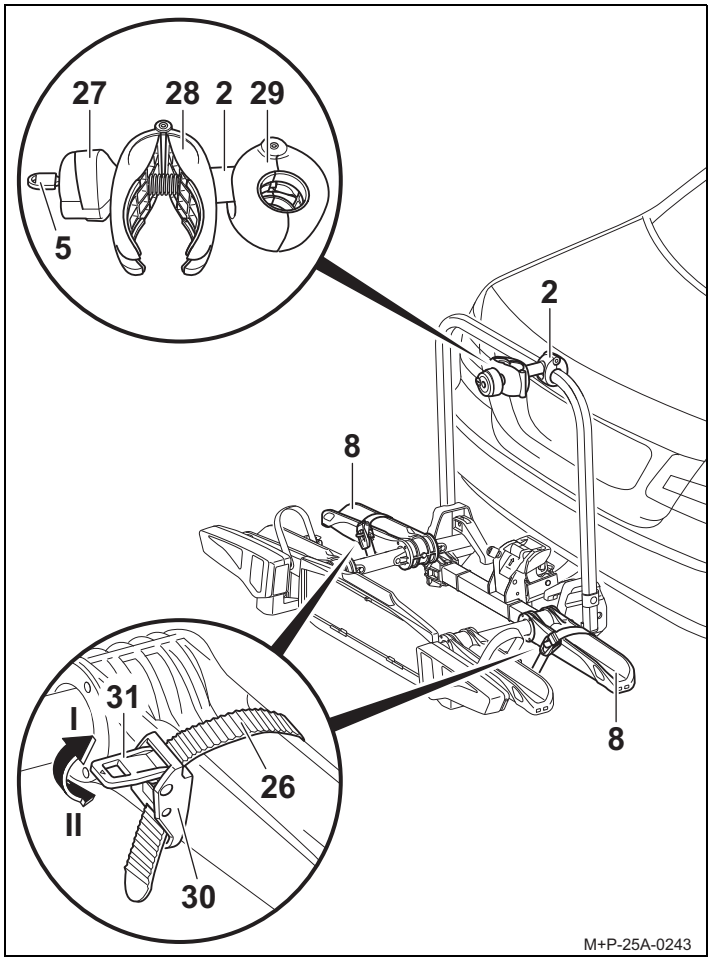

5. Posicionar o grampo (29) aberto em torno do quadro da bicicleta e soltá-lo (28) para o fechar em torno do quadro da bicicleta.
6. Pressionar o tensor (31) (seta II) e retirar as cintas tensoras (26).

⚠ Cuidado

Fixar o suporte (2) apenas no quadro da bicicleta, caso contrário pode danificar outras peças da bicicleta. Não podem ficar entalados quaisquer componentes, p. ex. cabos de mudanças e de travões. Os suportes com defeito devem ser substituídos imediatamente.

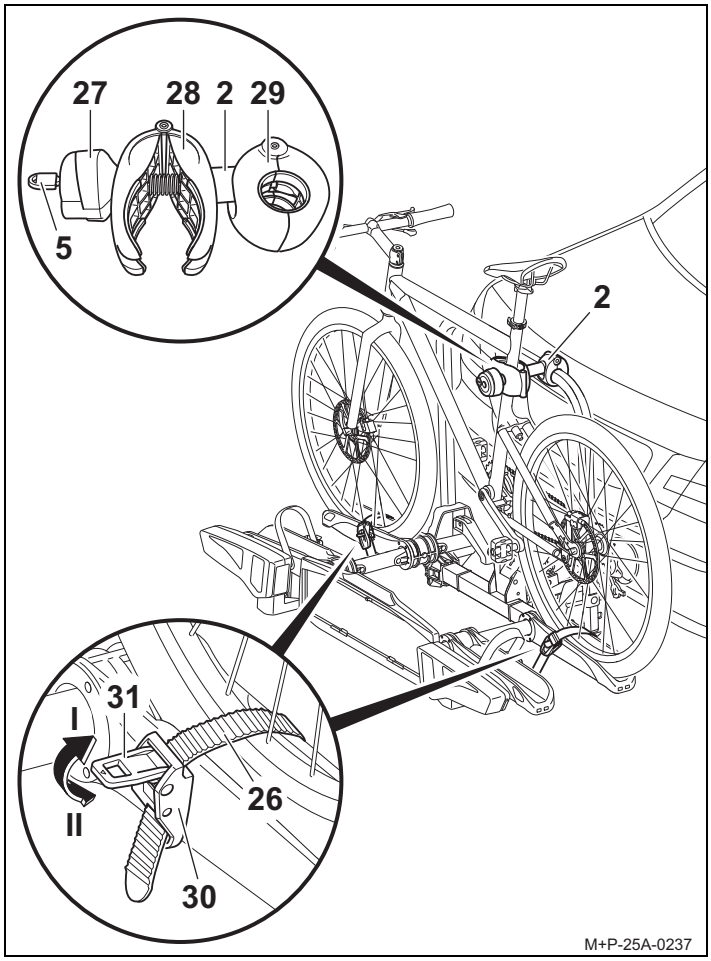

7. Colocar a bicicleta sobre as calhas para as rodas e posicionar com o grampo (28) do suporte (2) no quadro da bicicleta. Fixar a bicicleta contra queda.
8. Apertar o grampo (28) no quadro da bicicleta com o punho rotativo (27).
9. Fechar o suporte (2) com a chave (5) e retirar a chave (5).
10. Passar as cintas tensoras (26) centradas entre os raios das rodas, engatar nas fivelas (30) e apertar.

⚠ Cuidado

As cintas tensoras (26) não devem ficar demasiado apertadas, sob pena de danificar os pneus ou os aros.

11. Com a ajuda dos tensores (31), reapertar as cintas tensoras (26) (seta I).

Nota

Os parafusos de rosca do suporte devem ser regularmente limpos e lubrificados, de forma a evitar que o punho rotativo fique preso.

Montar a segunda bicicleta

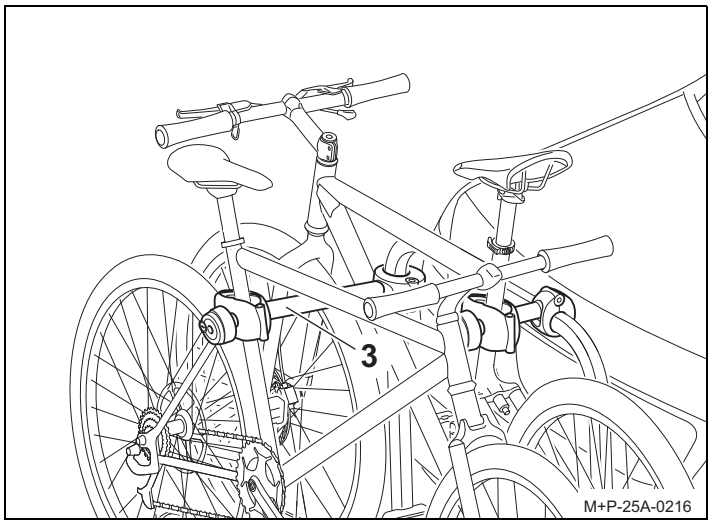

A montagem da segunda bicicleta é idêntica à montagem da primeira. Ter em atenção o posicionamento contrário de ambas as bicicletas.

⚠ Cuidado

Fixar o suporte (3) apenas no quadro da bicicleta, caso contrário pode danificar outras peças da bicicleta. Não podem ficar entalados quaisquer componentes, p. ex. cabos de mudanças e de travões. Os suportes com defeito devem ser substituídos imediatamente.

A segunda bicicleta é fixa com o suporte comprido (3).

Montar a terceira bicicleta

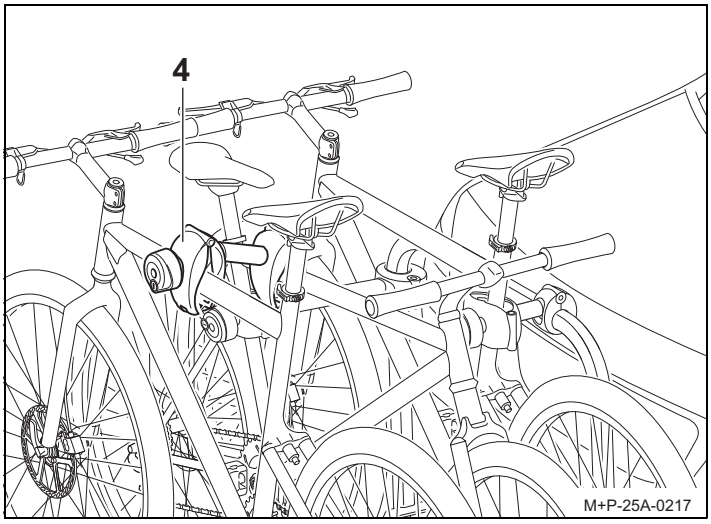

A montagem da terceira bicicleta é idêntica à montagem da primeira. Ter em atenção o posicionamento contrário de todas as bicicletas.

⚠ Cuidado

Fixar o suporte (4) apenas no quadro da bicicleta, caso contrário pode danificar outras peças da bicicleta. Não podem ficar entalados quaisquer componentes, p. ex. cabos de mudanças e de travões. Os suportes com defeito devem ser substituídos imediatamente.

A terceira bicicleta é fixa à segunda bicicleta com o suporte adicional (4).

Retirar as bicicletas

A libertação dos suportes (4), (3) e (2) e a desmontagem das bicicletas são efetuadas pela ordem inversa.

Preparação da viagem

Cuidado

Todas as uniões roscadas e fixações do suporte de bicicletas e das bicicletas propriamente ditas devem, após a montagem, voltar a ser controladas e reapertadas, caso necessário, antes de iniciar uma viagem mais prolongada.
Em caso de incumprimento do disposto, é possível que o suporte de bicicletas e as bicicletas já montadas se soltem do veículo, originando ferimentos em pessoas e/ou acidentes.
Esta verificação deve ser repetida em intervalos regulares, dependendo do estado da faixa de rodagem.

Cuidado

Verificar o funcionamento correto do dispositivo de iluminação antes de qualquer deslocação, caso contrário, podem ocorrer acidentes.

Nota

A matrícula e o dispositivo de iluminação do suporte de bicicletas não podem ficar encobertos.

Se o suporte de bicicletas não estiver totalmente carregado, verificar se:

- foram retirados e devidamente guardados na bagageira todos os suportes desnecessários do arco do suporte.
- foram retiradas e guardadas todas as chaves.
- as cintas tensoras das calhas das rodas foram fechadas.

Substituição das lâmpadas

Cuidado

Para a substituição das lâmpadas é necessário que a ignição do veículo se encontre desligada e a ficha do dispositivo de iluminação esteja desligada da ficha do sistema elétrico do acoplamento do reboque. Em caso de incumprimento do disposto, podem ocorrer curto-circuitos ou danos materiais.
Em caso de dúvida, a substituição das lâmpadas deverá ser efetuada por uma empresa especializada.

Nota

A substituição das lâmpadas é descrita e apresentada no farolim traseiro esquerdo do suporte de bicicletas.
Proceder de forma semelhante para o farolim traseiro direito.

Nota

Ao encomendar uma nova lâmpada incandescente, a lâmpada incandescente em questão (14, 15, 16, 17) tem de ser indicada.

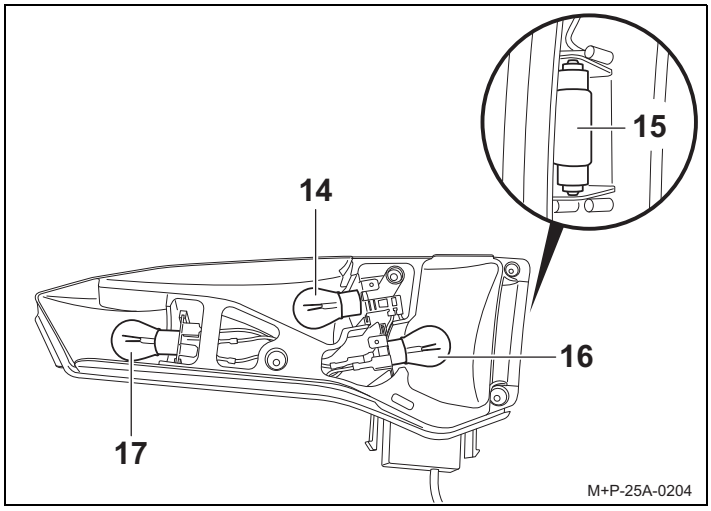

Designação	Número de peça de substituição
14 Indicador de direção[1] BL PY21W 12 V amarelo	E1687
15 Luz da chapa de matrícula[1] BL C5W 12 V (35 mm de comprimento) branco	E1687
16 Farol de nevoeiro traseiro[1] no farolim traseiro esquerdo BL PR21W 12 V vermelho	E1687
Farol da marcha-atrás[1] no farolim traseiro direito BL P21W 12 V branco	E1687
17 Travão/Luz traseira[1] BL P21/5W 12 V branco	E1687

1. A lâmpada incandescente pode ser adquirida em lojas da especialidade.

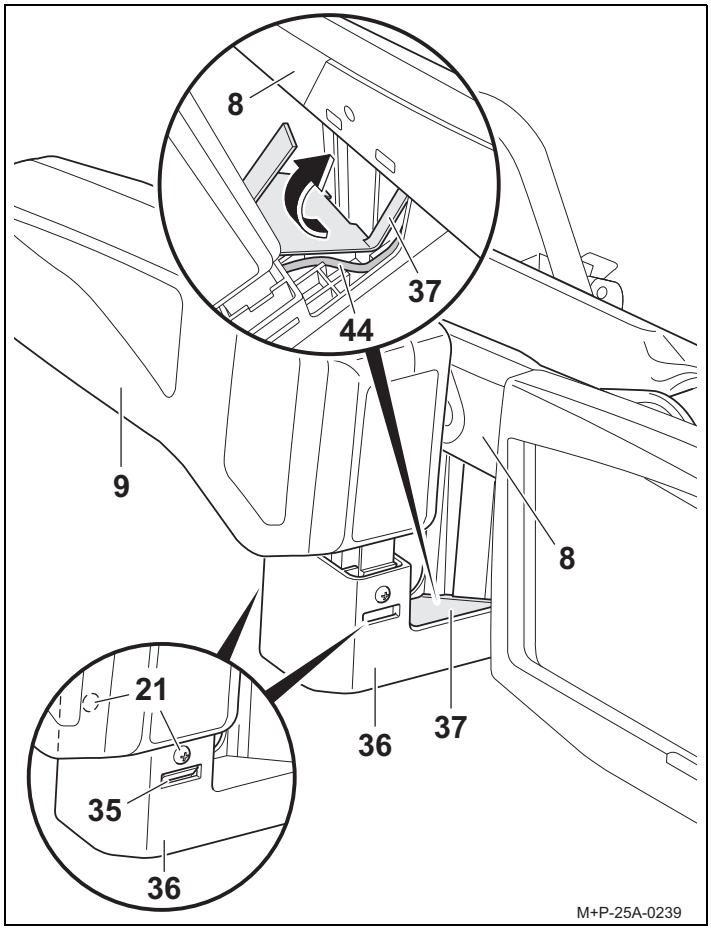

1. Desapertar os parafusos (21). Pressionar os bloqueios (35)

e levantar cuidadosamente o farolim traseiro (9).

2. Com o cabo (44) do farolim traseiro (9), levantar cuidadosamente a cobertura (37) e retirar no sentido da seta.
3. Remover totalmente a luz traseira (9) do suporte (36).

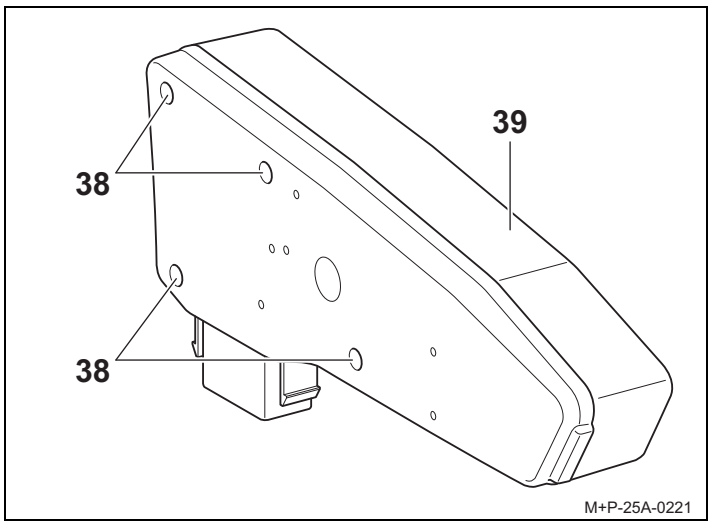

4. Desaparafusar os parafusos (38) e remover o vidro difusor (39).

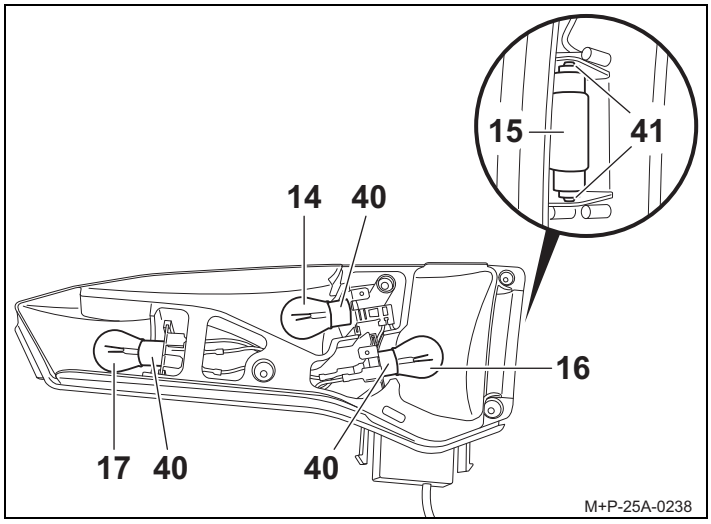

5. Pressionar ligeiramente a lâmpada incandescente danificada (14, 16, 17) no suporte da lâmpada (40), rodar 90° no sentido contrário ao dos ponteiros do relógio e retirar.
6. Puxar a lâmpada incandescente (15) para fora do suporte da lâmpada (41).

Nota

Pegar nas lâmpadas incandescentes novas apenas com um pano limpo e colocar no suporte da lâmpada (40, 41).

7. Pressionar ligeiramente a lâmpada incandescente nova (14) no suporte da lâmpada (40) e rodar 90° no sentido dos ponteiros do relógio. Lâmpadas incandescentes necessárias, ver página 67.
8. Voltar a colocar o vidro difusor (39) e apertar manualmente os parafusos (38).

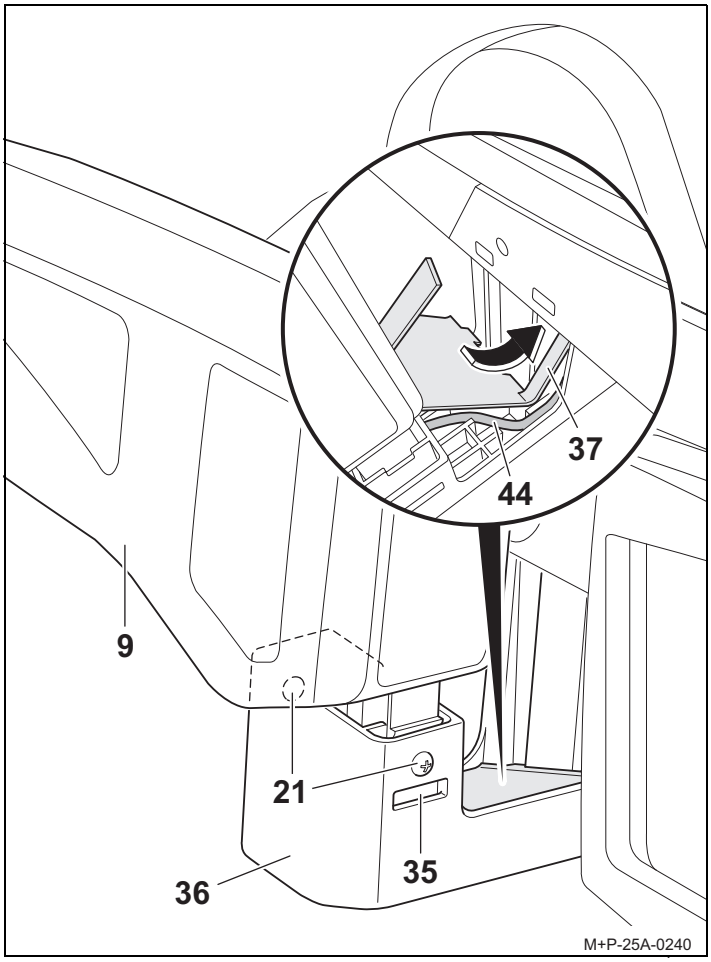

9. Inserir o farolim traseiro (9) no suporte (36) sem encaixar.
10. Passar o cabo (44) pela guia no suporte (36).
11. Posicionar a patilha comprida da tampa (37) na calha para a roda e inserir totalmente a tampa (37) no suporte (36).
12. Inserir completamente o farolim traseiro (9) no suporte (36) até que os bloqueios (35) encaixem de forma audível e apertar com os parafusos (21).