DOG CARRIER
BOX CARRIER

D8.1224 Rev.2 / 2015.03.12

ESPAÑOL

URBENI le ofrece una garantia del producto por un periodo de 2 años desde la fecha de entrega. conforme lo dispuesto en la directiva 1999/44/CE y la ley 23/2003, esta garantía está limitada a reemplazar el producto defectuoso y en ningún caso se extenderá a daños o perjuicios consecuenciales.

THE URBENI's products have a warranty period of 2 years after the delivery date, conform to the standard 1999/44/CE, this warranty is limited to the replacement of the defective products, and it will not never cover any derivate damages.

Les produits d'URBENI ont une garantie de 2 ans depuis la date de livraison ce qui est conforme à la Normative Europèenne 1999/44CE. Cette garantie inclue de remplacer le produit défectueux, mais en aucun cas les dommages ou préjudices conséquents

URBENI gewährt eine Garantie von einen 2 Jahre in ordnung nach dem Fertigunsnorm. Der Hersteller behält sich das Recht vor die schadhafte Ware zu repaieren oder zu ersetzen und in keinem Fall übernimmt er Folgekosten für Schäden an Dritten.
Bemerkung: Für einen Mangel am Produkt, der durch den Fahrzeughalter oder eine andere. Person aufgrund unsachgemäßer Benutzung verursacht wurde, übernimmt Urbeni keine Haftung. Alle befestigungsschrauben der KmH nach ca. 1000 Anhänger-Km und bei jeder Fahrzeuginspektion gemäss den angegebenen Anziehdrehmomenten nachziehen

Polígono Centrovía,
Ctra. A-2 E-90 Km 303 C/ Buenos Aires, 10
E-50196 La Muela (Zaragoza)

Tels. +34 976 14 44 01 / +34 902 41 78 50
Fax. +34 976 14 44 02
e-mail: urbeni@urbeni.com

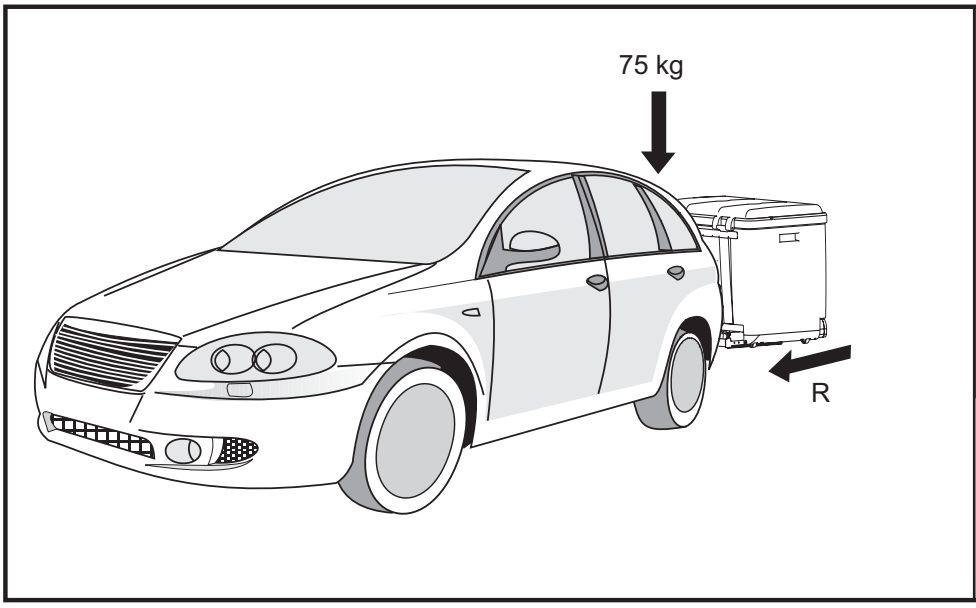

74/483/CEE

Modelo			Carga máxima maximun load höchstbelastung
Box Carrier	35'00	75 Kg	40 Kg
Box Carrier Plus	37'00	75 Kg	38 Kg

Modelo			Carga máxima maximun load höchstbelastung
Dog Carrier	35'00	75 Kg	40 Kg
Dog Carrier Plus	37'00	75 Kg	38 Kg

APPROVAL NUMBER
L e13*74/483*2007/15*6061*00

Comprobar que el valor S del enganche sea como minimo de 75 Kg.

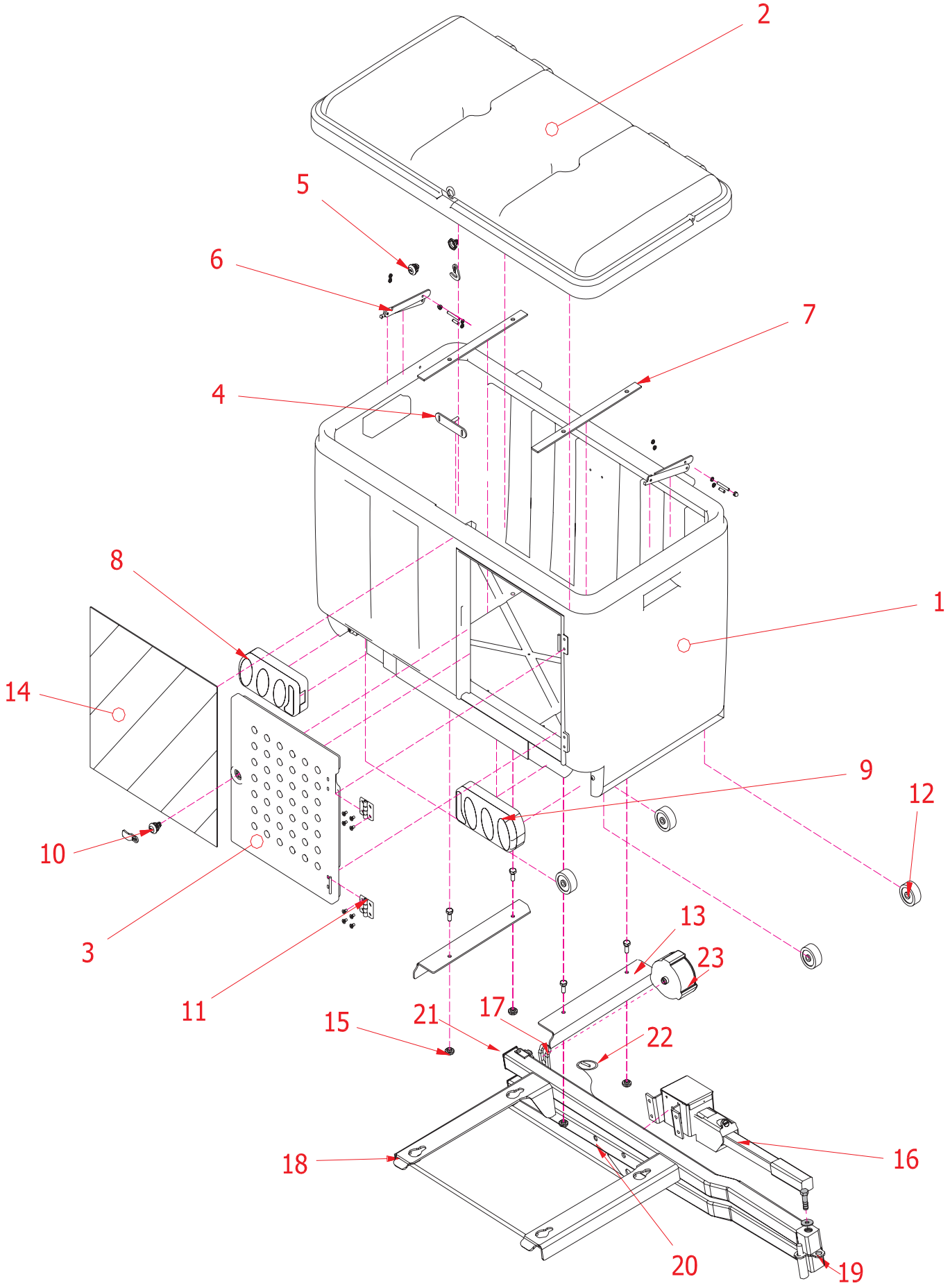
2
5
6
7
4
8
1
14
9
12
10
3
13
23
11
15
21
17
22
18
16
20
19

CAJON		UDS
Nº	DENOMINACIÓN	1
1	Cajón	1
2	Tapa	1
3	Puerta	1
4	Gancho	1
5	Cierre con trinquete curvo	1
6	Bisagra caballete	2
7	Pletina refuerzo suelo	2
8	Piloto izquierdo	1
9	Piloto derecho	1
10	Cierre con trinquete plano	1
11	Bisagra puerta	2
12	Rueda	4
13	Soporte bajo el cajón	2
14	Placa V20 (Opcional)	1

PLATAFORMA		UDS
Nº	DENOMINACIÓN	1
15	Casquillo	4
16	Cabezal	1
17	Cierre de seguridad	1
18	Soporte base	1
19	Antiretorno	1
20	Base de la plataforma	1
21	Tapón plástico □ 30	2
22	Anilla de seguridad	1
23	Pomo antirrobo	1

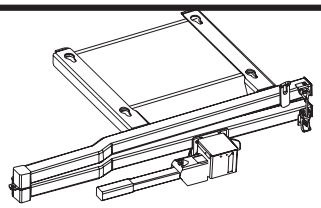

INSTRUCCIONES DE MONTAJE

1

COLOCACIÓN DE LA PLATAFORMA

A

Comprobar que la bola está libre de grasas

B

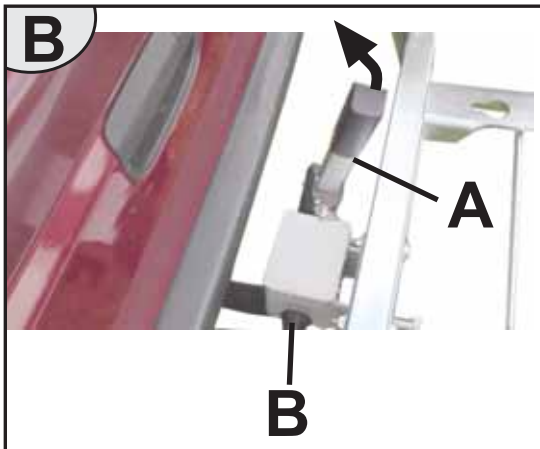

Colocar la plataforma horizontalmente sobre la bola y bajar la palanca (A) verificando que el ajuste de presión es correcto hasta que la plataforma quede fija. Si la palanca (A) baja con excesiva facilidad o dificultad regular la presión mediante la tuerca B y su contratuerca

C

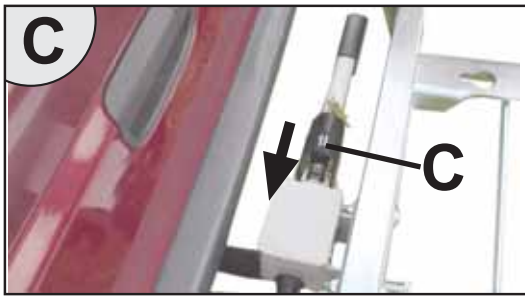

Desplazar la tapa de plástico C.

D

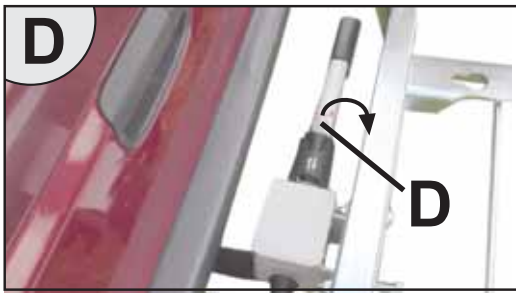

Gira la llave de cierre D hasta que quede horizontal y guardar.

E

Ajustar el tornillo E hasta que tome contacto con el cuello de la bola del enganche. De esta forma la plataforma quedará fijada con la inclinación adecuada.

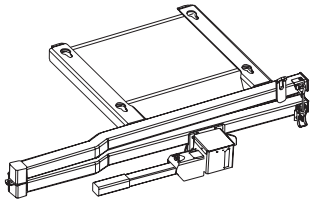

INSTALACIÓN DEL DOG/BOX CARRIER

2

SUJECIÓN DEL SISTEMA

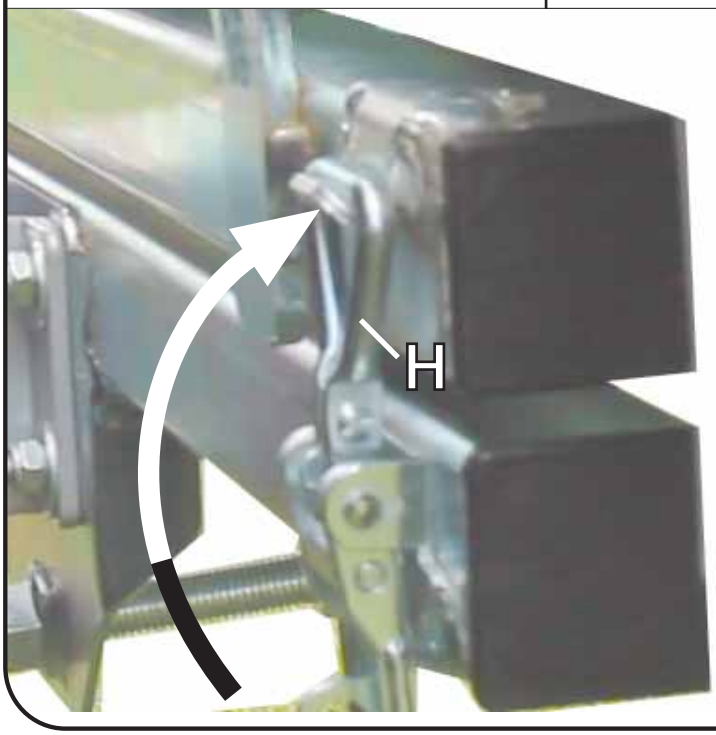

Cierre el tensor (H) para asegurar la sujección del sistema.

INSTALACIÓN DEL DOG/BOX CARRIER

3

COLOCACIÓN DEL CAJÓN

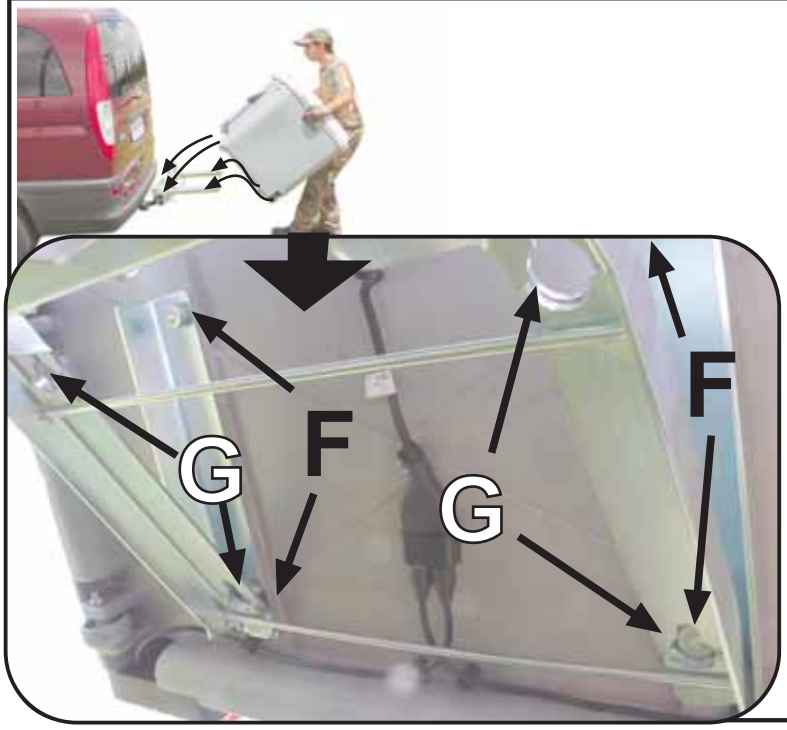

Buscando el centro del vehículo y del Dog/Box Carrier, colocar éste sobre la plataforma haciendo coincidir los casquillos (F) que hay en la parte inferior del cajón con los agujeros de la plataforma (G).

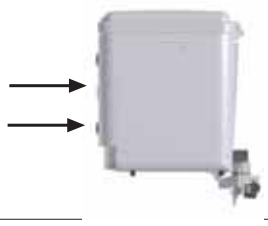

INSTALACIÓN DEL DOG/BOX CARRIER

4

SUJECIÓN DEL SISTEMA

Desplazamos el cajón ligeramente hacia atrás y empujar hacia delante para encajar los topes en su posición y verificar que los casquillos han entrado (ver imagen).

INSTALACIÓN DEL DOG/BOX CARRIER

5

SUJECIÓN DEL CAJÓN

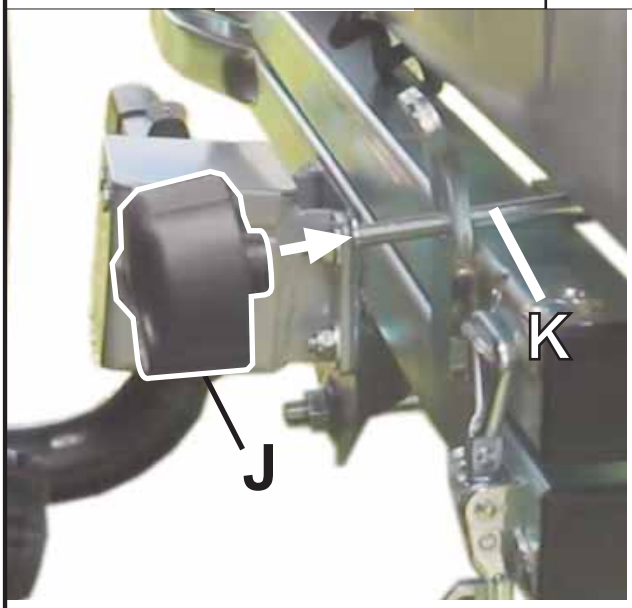

Es obligatorio colocar el pomo antirrobo (J) suministrado en la varilla roscada K, para evitar la sustracción y asegurar la sujección del cajón.

INSTALACIÓN DEL DOG/BOX CARRIER

6

CONEXIÓN ELÉCTRICA

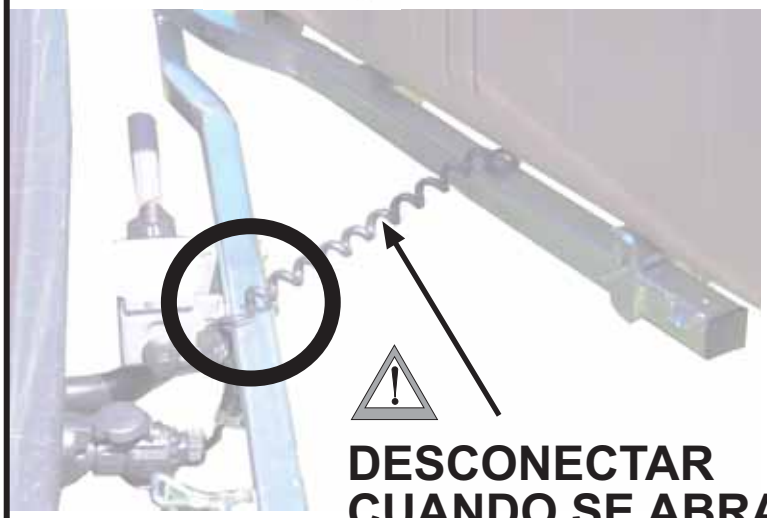

Conectar el enchufe de luces (según imágen) de 13P en la base eléctrica de nuestro vehículo.

Si su vehículo tiene instalada una base de 7P, utilizar el adaptador de 7 a 13 sumistrado.

DESCONECTAR CUANDO SE ABRA

INSTALACIÓN DEL DOG/BOX CARRIER

7

COLOCACIÓN DEL TOPE ANTIRRETORNO

Sistema asegurado
Plataforma cerrada

Sistema abierto
Plataforma sin asegurar

Sistema abierto
Plataforma sin asegurar

Poner la posición 1 para asegurar el cierre del sistema giratorio.

Con la posición 2 se puede accionar el sistema giratorio, siempre que se ha quitado el cierre tensor (ver viñeta 2), hasta la posición 3 de este modo el cajón quedará fijado y podrá acceder al maletero.Para devolverlo a su posición inicial gire la maneta en la posición 2 y empuje el cajón hasta la posición 1 y quede fijado. Engrasar con frecuencia

INSTALACIÓN DEL DOG/BOX CARRIER

8

SUJECIÓN DEL SISTEMA

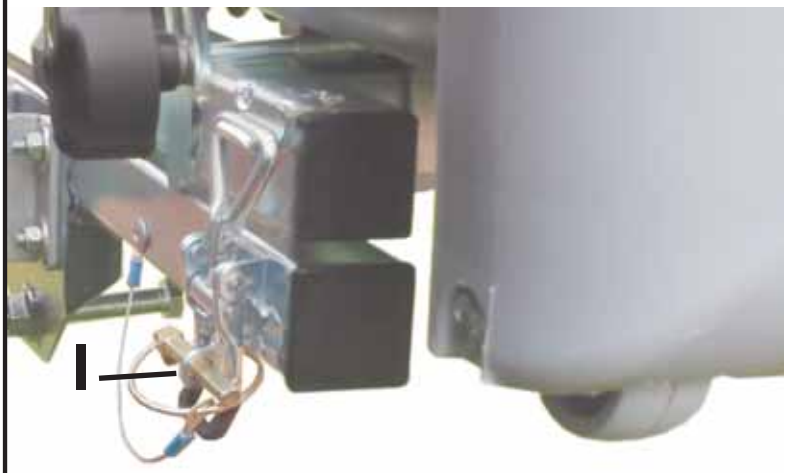

coloque la anilla de seguridad del tensor en el orificio (I) para asegurar la sujección del sistema.

<u>IMPORTANTE:</u> Circular siempre con el tensor cerrado. Existe riesgo de accionamiento del sistema.

NORMATIVA

9

CERTIFICADO

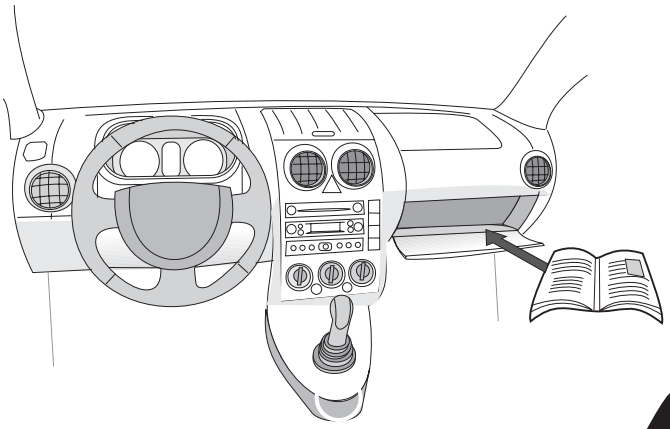

Guarde las instrucciones de montaje en la guantera.

No es necesario pasar la ITV, el Box/Dog Carrier está homologado CE como unidad técnica independiente.

NORMATIVA

10

REGLAMENTO DE CIRCULACIÓN

Segun el R.General de circulación art.15.3:

"Es **obligatorio** que la carga que sobresalga por detrás del vehículo sea señalizada con la placa V20."

El portaequipajes y portaperros no puede sobrepasar la anchura del vehiculo ni el 15% de la longitud total del vehículo (Y= Lx0,15 X<Y)

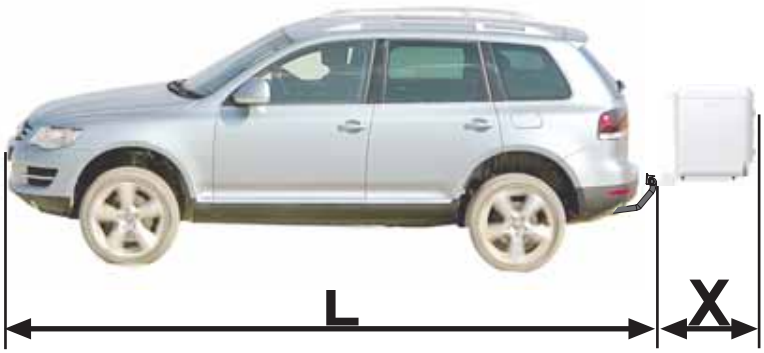

Ejemplo:

L = 4,80 m.

X = 0,70 m.

Y = 4,80 x 0,15 = 0,72 m.

Como X(0.70) < Y(0.72)

PODRIAMOS LLEVARLO

REGLAMENTO DE CIRCULACIÓN

TRANSPORTE DE ANIMALES VIVOS

En el caso de que realice el transporte de animales con fines económicos y/o transporte 6 ó más animales, debera colocar una pegatina que indique que transporta animales vivos.

LE GOUVERNEMENT
DU GRAND-DUCHÉ DE LUXEMBOURG

Ministère des Transports

L-2938 Luxembourg

SOCIÉTÉ NATIONALE DE
CERTIFICATION ET D'HOMOLOGATION

Registre de Commerce: B 27180

L-5201 Sandweiler

snch

Référence: e13*74/483*2007/15*6061*00

Annexes: - Rapport Technique
- Fiche de Renseignements du constructeur

Sandweiler, le 08 janvier 2009

FICHE DE RECEPTION CEE D'UNE ENTITE TECHNIQUE

EEC TYPE-APPROVAL CERTIFICATE FOR A SEPARATE TECHNICAL UNIT

(article 9 bis de la directive 70/156/CEE du Conseil, du 6 février 1970, concernant le rapprochement des législations des Etats membres relatives à la réception des véhicules à moteur et de leurs remorques)

(Article 9a of Council Directive 70/156/EEC of 6th February 1970 on the approximation of the laws of the Member States, relating to the type-approval of motor vehicles and their trailers)

Entité technique: type de galerie porte-bagages, ~~de barres porte-skis, d'antenne radio, d'antenne radio téléphonique~~ [1)]

Separate technical unit: type of luggage rack, ~~ski rack, radio receiving or transmitting aerial~~ [1)]

	Numéro de réception CEE de l'entité technique: EEC type-approval number for the separate technical unit:	e13*74/483*2007/15*6061*00
1.	**Marque de fabrique ou de commerce:** Trade name or mark:	URBENI
2.	**Type:** Type:	CARRIER
3.	**Nom et adresse du fabricant:** Manufacturer's name and address:	URBENI, S.L. Ctra. Nacional II, Km 303, Pol. Ind. Centrovía, C/Buenos Aires 10 E-50196 LA MUELA (Zaragoza)
4.	**Le cas échéant, nom et adresse du mandataire du fabricant:** Name and address of manufacturer's authorized representative, if any:	not applicable
5.	**Description des caractéristiques de l'entité technique:** Characteristics of the separate technical unit:	rear mounted luggage rack to be fixed on rear coupling device (see manufacturer's information document)
6.	**Resctrictions éventuelles concernant l'utilisation et prescriptions de montage:** Limitations of use, if any, and assembly instructions:	see manufacturer's information document